GÜLTIG AB: 2008
VALID FROM: 2008

GUTMANN *BAUPROFILE – FENSTER*
BUILDING PROFILES – WINDOWS

Bausysteme

ALUMINIUM AUSSENFENSTERBÄNKE, FLÜGELABDECKPROFILE UND ZUBEHÖR

Building Systems

ALUMINUM WINDOW SILLS, SASH CLADDING PROFILES AND ACCESSORIES

GUTMANN

GUTMANN

Innovationen mit Profil - die GUTMANN Gruppe

Vor sieben Jahrzehnten als Leichtmetall-Drahtwerk im fränkischen Weißenburg gegründet, hat sich GUTMANN heute zu einer weltweit agierenden Unternehmensgruppe mit über 1.200 Mitarbeitern entwickelt. An insgesamt 4 Standorten werden hochwertige Aluminiumprodukte hergestellt, die vor allem in der Baubranche, in der Automobilindustrie, im Maschinenbau sowie in der Elektrotechnik Maßstäbe setzen.

Das GUTMANN Produktportfolio gliedert sich dabei in die vier Kernsegmente **Bausysteme**, **Aluminium-Verbundplatten**, **Industrieprofile** und **Spezialdrähte**:
Das Segment **Bausysteme** steht für moderne Fenster-, Türen- und Fassadensysteme, die den unterschiedlichen Anforderungen von Architekten und Bauherrn in Stil und Design optimal gerecht werden. Die vielseitig einsetzbare **Aluminium-Verbundplatte** GUTBOND komplettiert die Produktpalette. **Industrieprofile** bürgt für hochwertige Halbzeug- und Fertigprodukte für die verschiedensten industriellen Anforderungen und in der Sparte **Spezialdrähte** hat sich GUTMANN weltweit als Experte für gezogene Drähte und Stangen etabliert.
Die Nähe zum Kunden, das außergewöhnliche Engagement der Mitarbeiterinnen und Mitarbeiter sowie die hohe Innovationskraft haben die GUTMANN Gruppe zu einem der führenden Anbieter von hochwertigen Aluminiumprodukten gemacht und bilden gleichzeitig die solide Basis für das weitere Wachstum des leistungsfähigen Unternehmensverbundes.

Innovations with Profile – The GUTMANN Group

GUTMANN, started 70 years ago as a producer of light alloys and wire in the Franconian town of Weissenburg, Germany, is today an international group of companies employing over 1200 workers. High-quality aluminum products are produced at 4 locations and they set the standard in the construction, automotive, mechanical engineering, and electrical engineering industries. The GUTMANN product portfolio covers four core segments: **Building System Sections**, **Aluminum Composite Panels**, **Industrial Profile Sections**, and **Specialized Wire**.

Building System Sections are designed for modern windows, doors, and curtain-wall systems that are optimized to the wide range of stylistic and design requirements expected by architects and builders.

The versatile **Aluminum Composite Panels** marketed under the brand name GUTBOND complete the product range. **Industrial Profile Sections** guarantee high-quality semi-finished and finished products for a wide variety of industrial requirements. In the **Specialized Wire segment**, GUTMANN has earned itself a global reputation as a specialist in extruded wire and rods.

Customer proximity, tremendously committed employees, and high innovative power have made the GUTMANN Group into what it is today, and this forms a solid base for continued growth in the future.

INHALTSVERZEICHNIS
CONTENT

Aluminium Fensterbänke
Aluminum window sills

GS 40	4
GS 25	6

Zubehör Aluminium Fensterbänke
Accessories for aluminum window sills

GS 40	5
GS 25	7
GS 25 / GS 40	8
MF 250 / MF 400	10
B 250 / B 400	12

Montagehinweise Aluminium Fensterbänke
Assembly instructions aluminum window sills

B 406 AL / B 256 AL / B 404 AL / B 254 AL	9
MF 250 / MF 400	10
B 250 / B 400	12

Prüfbericht Test report	14
Sonderbearbeitungen Special processing	15
gekantet/gerollt canted/rolled	16
Kantteile Edgings	17
Standardprofile Standard profiles	18
Bauteilprüfung Component testing	19

Technischer Anhang für Fensterbänke
Technical appendix: window sills

Ausschreibungstexte Bidding documents	20
Hinweise zu Aluminium-Fensterbänken Guidelines for aluminum window sills	24
Flügelabdecksystem Sash cover system	26
Allgemeiner Technischer Anhang General technical appendix	30

Aluminium-Fensterbank GS 40
Aluminum window sill GS 40

GS 40

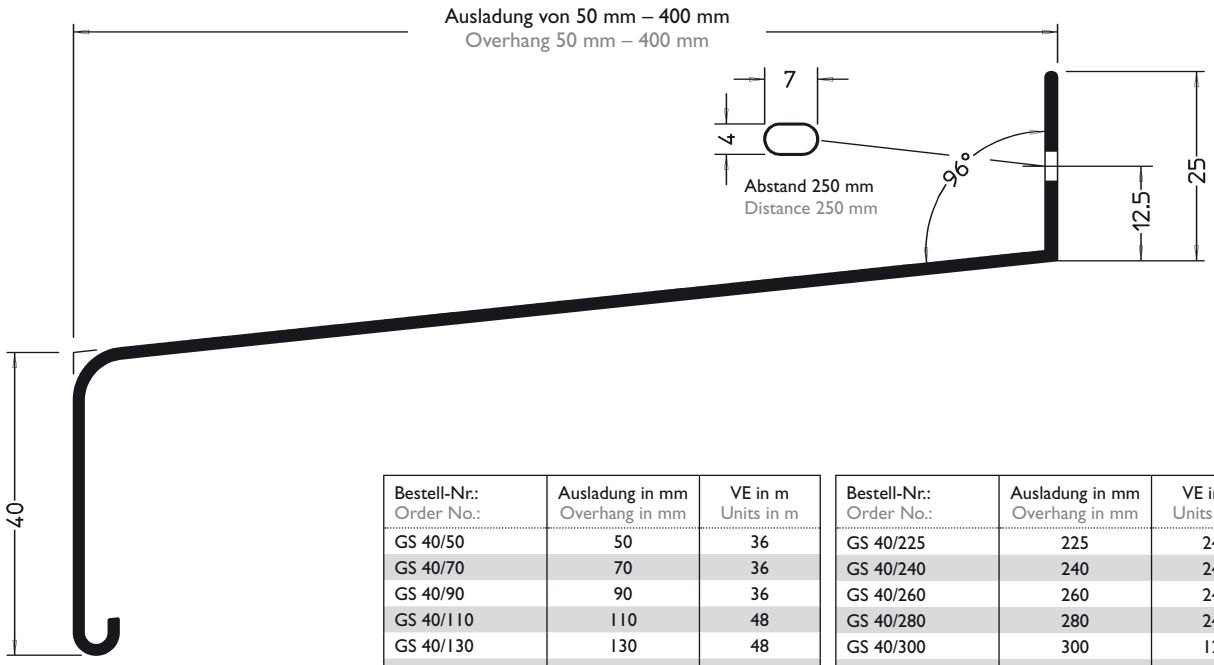

Bestell-Nr.: Order No.:	Ausladung in mm Overhang in mm	VE in m Units in m
GS 40/50	50	36
GS 40/70	70	36
GS 40/90	90	36
GS 40/110	110	48
GS 40/130	130	48
GS 40/150	150	36
GS 40/165	165	36
GS 40/180	180	36
GS 40/195	195	36
GS 40/210	210	24

Bestell-Nr.: Order No.:	Ausladung in mm Overhang in mm	VE in m Units in m
GS 40/225	225	24
GS 40/240	240	24
GS 40/260	260	24
GS 40/280	280	24
GS 40/300	300	12
GS 40/320	320	12
GS 40/340 [1]	340	12
GS 40/360	360	12
GS 40/380 [2]	380	12
GS 40/400	400	12

UD 40-25

Material: APTK

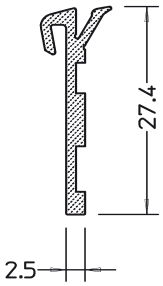

Fensterbankdichtung Window sill gasket	VE
UD 40-25 (schwarz black)	100 m

UD 40-25 W

Material: APTK

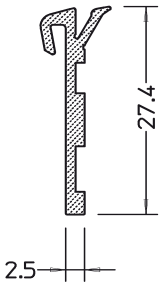

Fensterbankdichtung Window sill gasket	VE
UD 40-25 W (weiß white)	100 m

Weitere Ausladungen, z.B. 450 mm in gekanteter Ausführung lieferbar.
Further overhangs, e.g. 450 mm canted overhangs, are available as well.

[1] Keine Lagerhaltung in G214
[2] Keine Lagerhaltung in G214/G216
[3] Lagerhaltung nur in blank
Bitte Lieferzeit erfragen!
[1] G214 not in stock
[2] G214/G216 not in stock
[3] Only shiny finish in stock
Please inquire about delivery times!

(!) Verbinder am Anschraubsteg der Fensterbank abdichten
Seal connectors at the predrilled flange of the window sill

VH 40

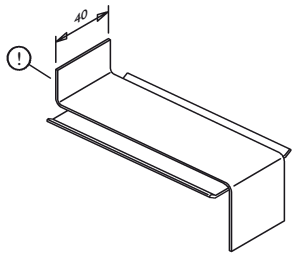

Aluminium-Verbinder Aluminum connector	VE
VH 40 / Ausladung overhang [1]	10 St.

VHG 40 Innenecke Inner corner

für for 90° [1]
für for 135° [3]

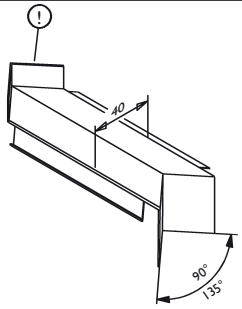

Aluminium-Verbinder Aluminum connector	VE
VHG 40 / Ausladung overhang	10 St.

VHG 40 Außenecke Outer corner

für for 90° [1]
für for 135° [1]

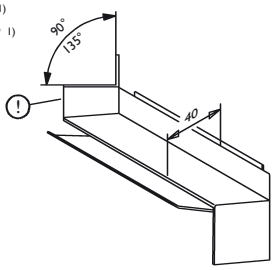

Aluminium-Verbinder Aluminum connector	VE
VHG 40 / Ausladung overhang	10 St.

Zubehör für Fensterbank GS 40
Accessories for window sill GS 40

VS 400

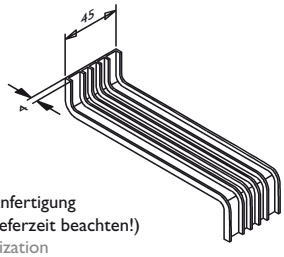

Sonderanfertigung
(Bitte Lieferzeit beachten!)
Customization
(Please note delivery times!)

Aluminium-Unterleger Window sill shim	VE
VS 400 / Ausladung Overhang	1 Stück

Einbau Installation

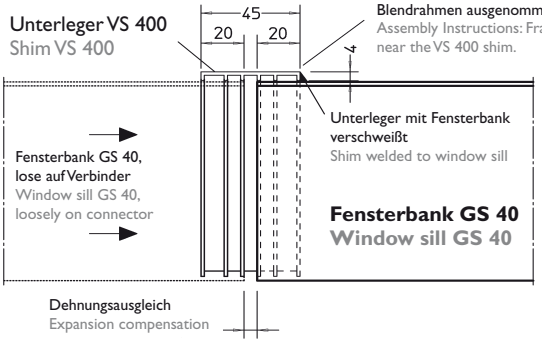

Montagehinweis:
Im Bereich des Unterlegers VS 400 muss der Blendrahmen ausgenommen werden.
Assembly Instructions: Frame must be taken out near the VS 400 shim.

Abb. 71% skaliert
Obj. 71% scaled
141 %

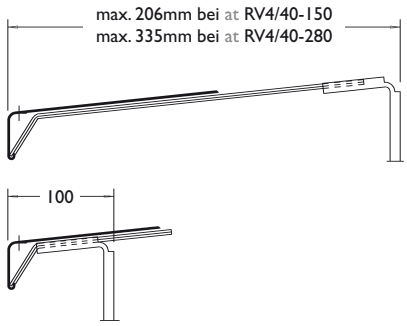

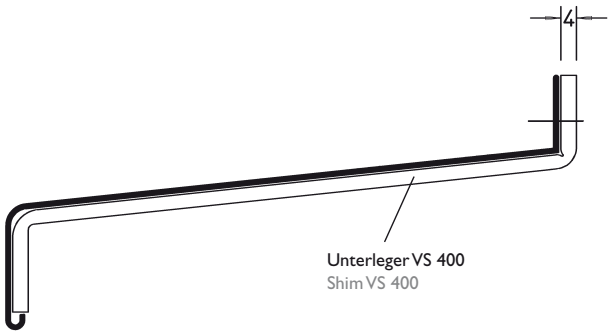

RV 4/40

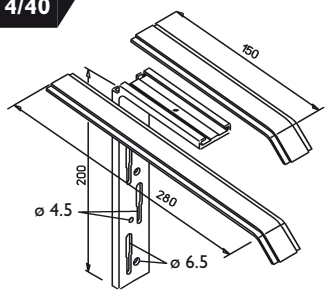

Fensterbankhalter für WDV-Systeme Window sill holder for ETIC systems	VE
RV 4/40-150	100 St.
RV 4/40-280	100 St.

Stufenlos verstellbar
Infinitely adjustable

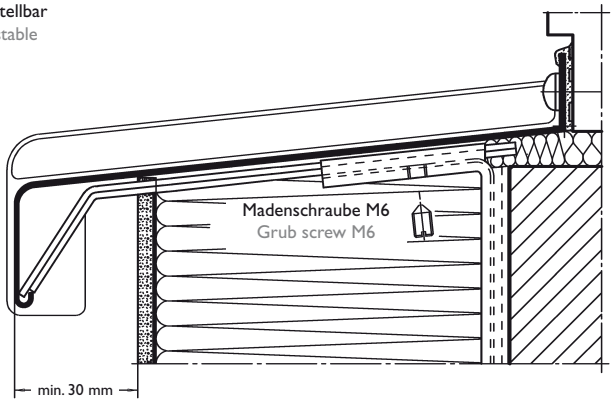

RS 40

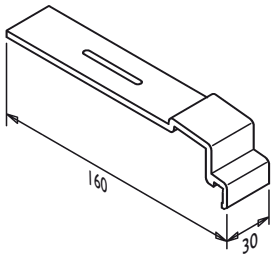

Fensterbankhalter (Sichtmauerwerk) Window sill holder (brick work)	VE
RS 40	100 St.

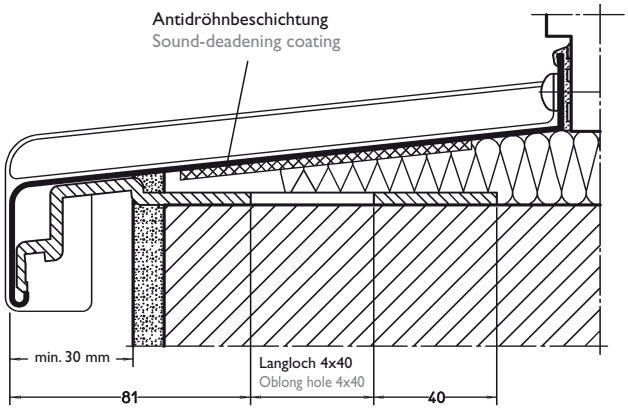

Aluminium-Fensterbank GS 25
Aluminum window sill GS 25

GS 25

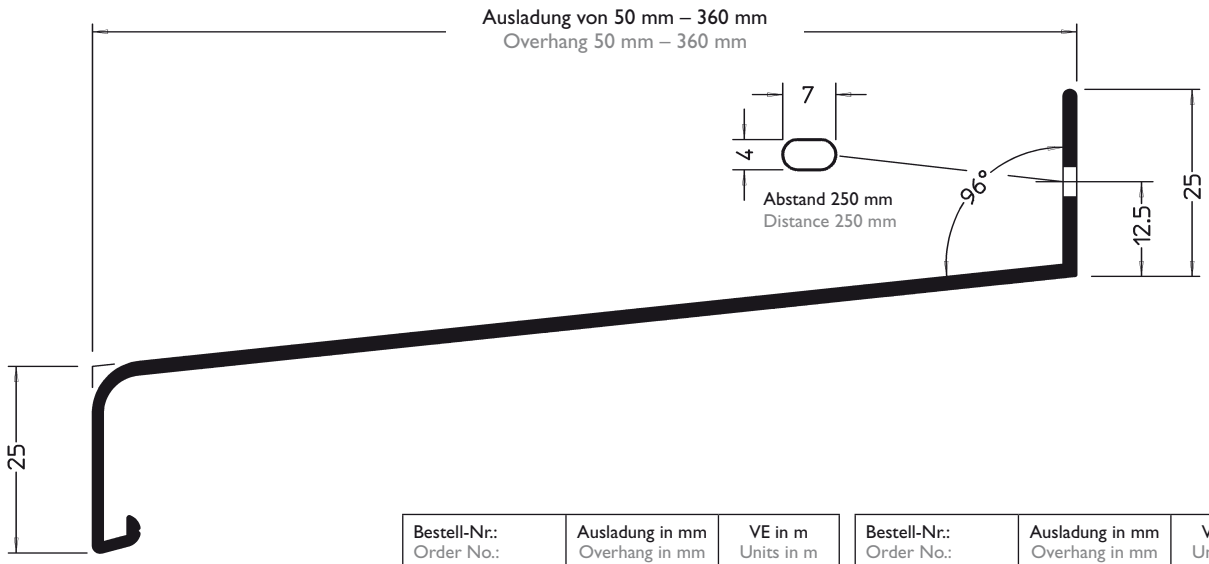

Bestell-Nr.: Order No.:	Ausladung in mm Overhang in mm	VE in m Units in m
GS 25/50	50	36
GS 25/70	70	36
GS 25/90	90	36
GS 25/110	110	48
GS 25/130	130	48
GS 25/150	150	36
GS 25/165	165	36
GS 25/180	180	36
GS 25/195	195	36

Bestell-Nr.: Order No.:	Ausladung in mm Overhang in mm	VE in m Units in m
GS 25/210	210	24
GS 25/225	225	24
GS 25/240	240	24
GS 25/260	260	24
GS 25/280	280	24
GS 25/300	300	12
GS 25/320	320	12
GS 25/340 [1]	340	12
GS 25/360	360	12

UD 40-25

Material: APTK

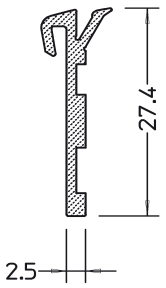

Fensterbankdichtung Window sill gasket	VE
UD 40-25 (schwarz black)	100 m

UD 40-25 W

Material: APTK

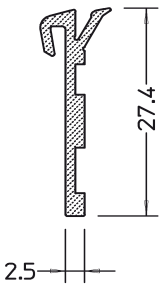

Fensterbankdichtung Window sill gasket	VE
UD 40-25 W (weiß white)	100 m

[1] Keine Lagerhaltung in G214
[2] Keine Lagerhaltung in G214/G216
[3] Sonderanfertigung
Bitte Lieferzeit erfragen!
[1] G214 not in stock
[2] G214/G216 not in stock
[3] Customization
Please inquire about delivery times!

(!) Verbinder am Anschraubsteg der Fensterbank abdichten
Seal connectors at the predrilled flange of the window sill

VH 25

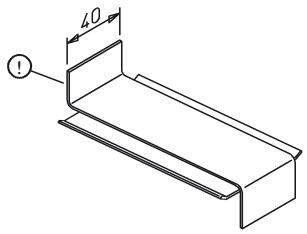

Aluminium-Verbinder Aluminum connector	VE
VH 25 / Ausladung Overhang [2]	10 St.

VHG 25 Innenecke Inner corner

für for 90° [3]
für for 135° [3]

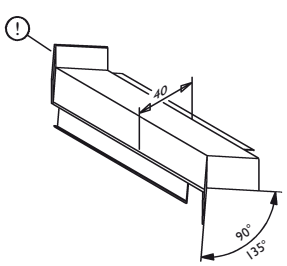

Aluminium-Verbinder Aluminum connector	VE
VHG 25 / Ausladung Overhang	10 St.

VHG 25 Außenecke Outer corner

für for 90° [1]
für for 135° [3]

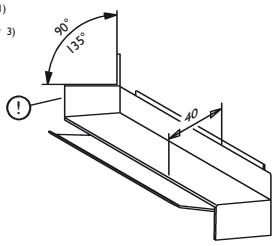

Aluminium-Verbinder Aluminum connector	VE
VHG 25 / Ausladung Overhang	10 St.

Zubehör für Fensterbank GS 25
Accessories for window sill GS 25

VS 250

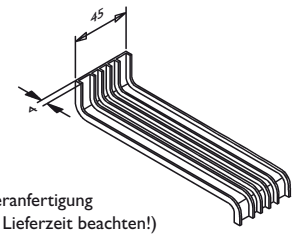

Sonderanfertigung
(Bitte Lieferzeit beachten!)
Customization
(Please note delivery times!)

Aluminium-Unterleger Alluminum shim	VE
VS 250 / Ausladung Overhang	1 Stück

Einbau Installation

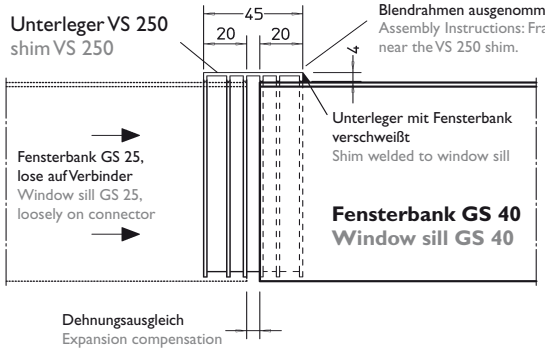

Abb. 71% skaliert
Obj. 71% scaled
141 %

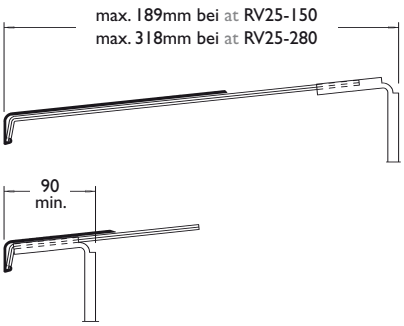

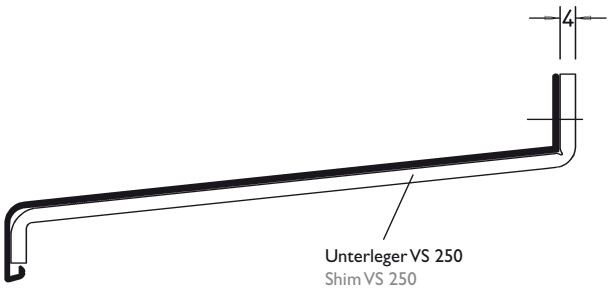

RV 25

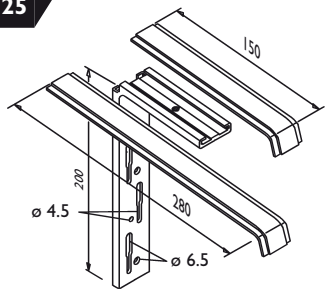

Fensterbankhalter für WDV-Systeme Window sill holder for ETIC systems	VE
RV 25-150	100 St.
RV 25-280	100 St.

Stufenlos verstellbar
Infinitely adjustable

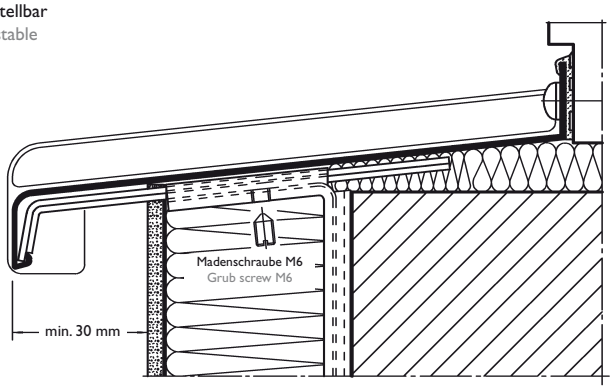

RS 25

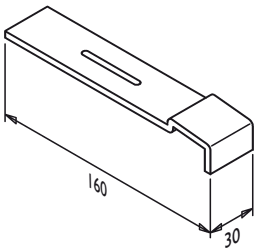

Fensterbankhalter (Sichtmauerwerk) Window sill holder (brick work)	VE
RS 25	100 St.

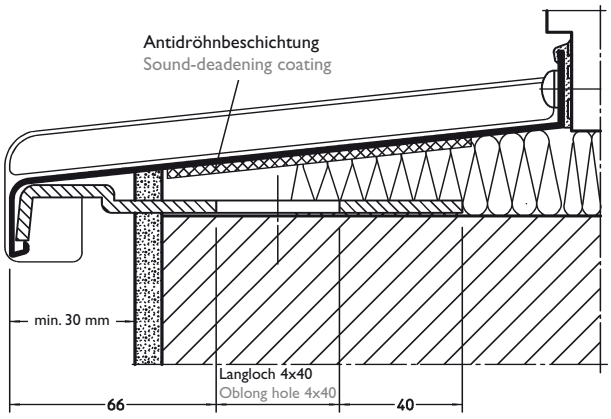

Zubehör Fensterbank GS 25 und GS 40
Accessories for window sills GS 25 and GS 40

B 256 AL

Für Fensterbank GS 25
For window sill GS 25

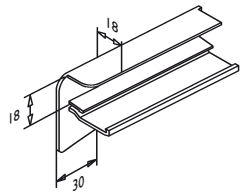

Aluminium-Bordstück Aluminum window sill end cap	VE
B 256AL / Ausladung Overhang	25 Paar

B 406 AL

Für Fensterbank GS 40
For window sill GS 40

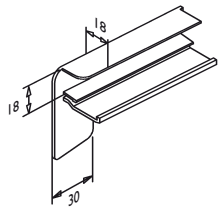

Aluminium-Bordstück Aluminum window sill end cap	VE
B 406AL / Ausladung Overhang	25 Paar

B 6 AL

Für Fensterbank GS 25/ GS 40
For window sill GS 25/ GS 40

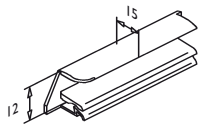

Aluminium-Bordstück Aluminum window sill end cap	VE
B 6 AL / Ausladung Overhang (225-360)	25 Paar
B 6 AL / Ausladung Overhang (50-210)	50 Paar

B 254 AL

Für Fensterbank GS 25
For window sill GS 25

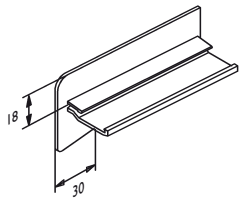

Aluminium-Bordstück Aluminum window sill end cap	VE
B 254AL[1] / Ausladung Overhang	25 Paar

B 404 AL

Für Fensterbank GS 40
For window sill GS 40

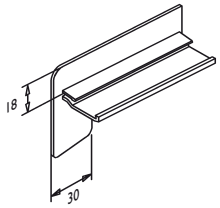

Aluminium-Bordstück Aluminum window sill end cap	VE
B 404AL [1] / Ausladung Overhang	25 Paar

[1] Keine Lagerhaltung in G214
[1] G214 not in stock

B 2 AL

Für Fensterbank GS 25/ GS 40
For window sill GS 25/ GS 40

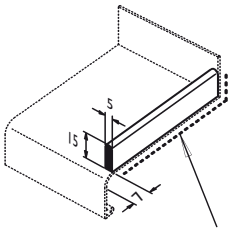

Aluminiumbordstück mit Fensterbank verschweißt
Aluminum window sill end cap welded to window sill

Aluminium-Bordstück Aluminum window sill end cap
B 2 AL

B 3 AL

Für Fensterbank GS 25/ GS 40
For window sill GS 25/ GS 40

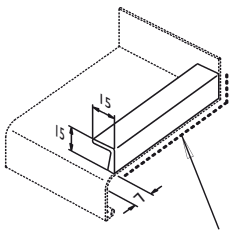

Aluminiumbordstück mit Fensterbank verschweißt
Aluminum window sill end cap welded to window sill

Aluminium-Bordstück Aluminum window sill end cap
B 3 AL

Montagehinweise für B 406 AL und B 256 AL
Assembly instructions for B 406 AL and B 256 AL

Alu-Bordstück mit Alu-Fensterbank
Aluminum window sill end cap with aluminum window sill

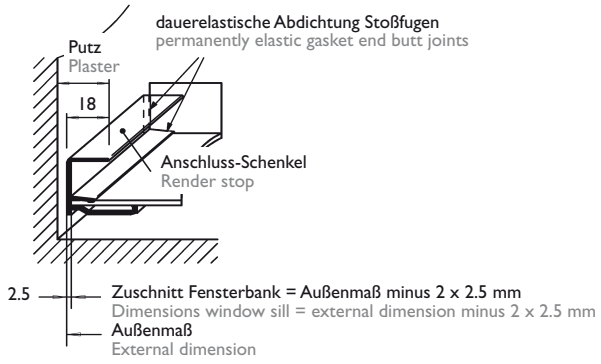

Hinterfüllen z. B. mit Schaumstoff
Fill-in, e.g. with foam

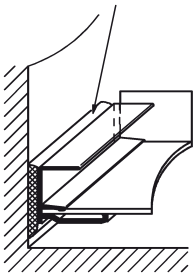

Grund und Deckputz
Undercoat and final rendering

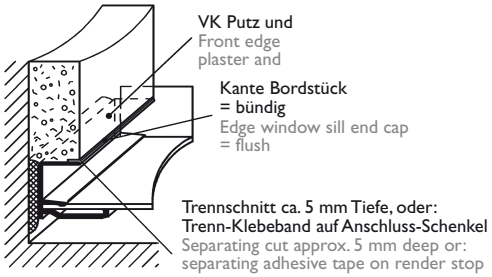

Draufsicht auf Fensterbank - Anschluss vorne
Top view window sill - front connection

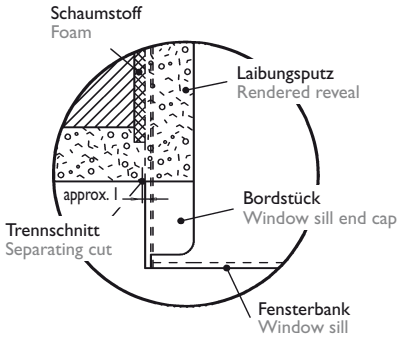

Montagehinweise für B 404 AL und B 254 AL
Assembly instructions for B 404 AL and B 254 AL

Alu-Bordstück mit Alu-Fensterbank
Aluminum window sill end cap with aluminum window sill

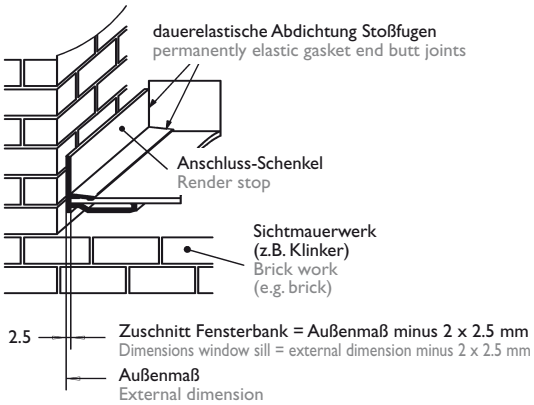

Dauerelastische Abdeckung
Permanently elastic cover

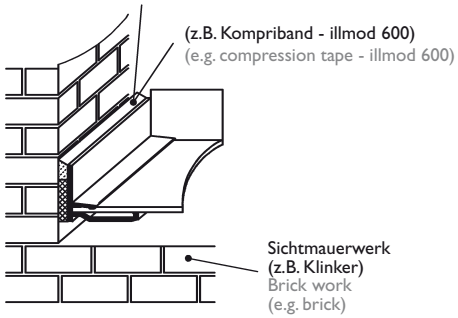

Draufsicht auf Fensterbank - Anschluss vorne
Top view window sill - front connection

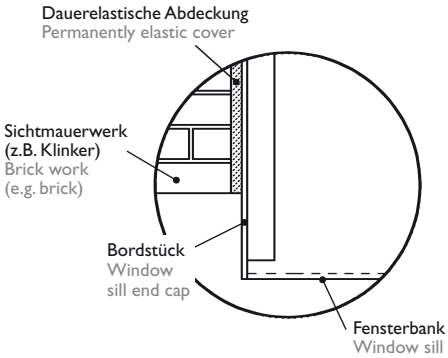

Zubehör Fensterbank GS 40 und Montagehinweis für MF 400 / MF 250 (WDV-Fassade)
Accessories for window sill GS 40 and assembly instructions for MF 400 / MF 250 (ETICS curtain wall)

MF 250

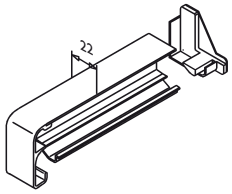

Ausladungen von 110 mm bis 360 mm
Overhangs 110 mm to 360 mm

Aluminium-Gleitabschluss Sliding Aluminum Closure	VE
MF 250 / Ausladung Overhang	20 Paar

MF 400

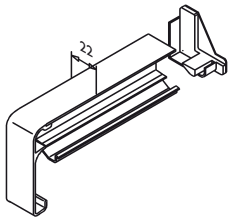

Ausladungen von 110 mm bis 400 mm
Overhangs 110 mm to 400 mm

Aluminium-Gleitabschluss Sliding Aluminum Closure	VE
MF 400 / Ausladung Overhang	20 Paar

Vorteile:
- Mechanischer Dehnungsausgleich durch Edelstahlfeder
- 3 mm Dehnungsausgleich
- Standardfarben weiß, silber und braun; alle RAL-Farben möglich

Advantages:
- Mechanical expansion compensation due to stainless-steel spring
- 3 mm expansion compensation
- Standard colors white, silver, and brown; all RAL colors possible

Alu-Bordstück mit Alu-Fensterbank
Aluminum window sill end cap with aluminum window sill

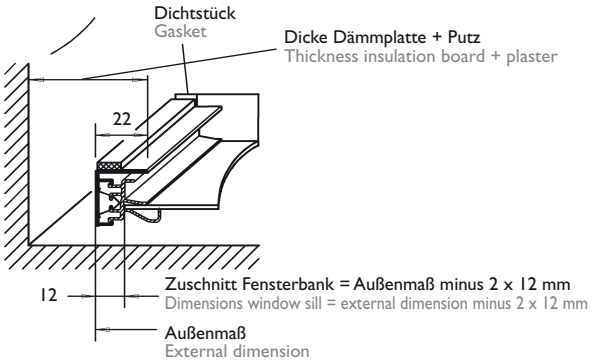

Einbau-Laibungs-Dämmplatten
Flush-mounted reveal insulation boards

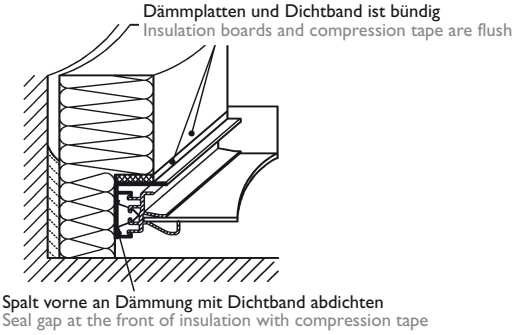

Vorkomprimiertes Dichtband z.B. 10/2
Compression tape, e.g. 10/2

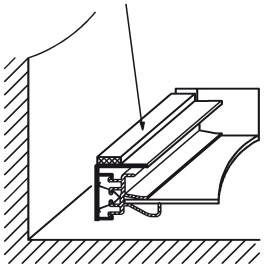

Armierung und Deckenputz
Reinforcement and ceiling plaster

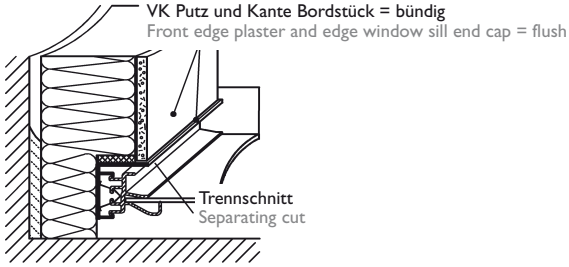

Vertikalschnitt Fensterbank-Anschluss hinten
Vertical section back of window sill connection

Holz-Alu-Fenster
Wood-aluminum window

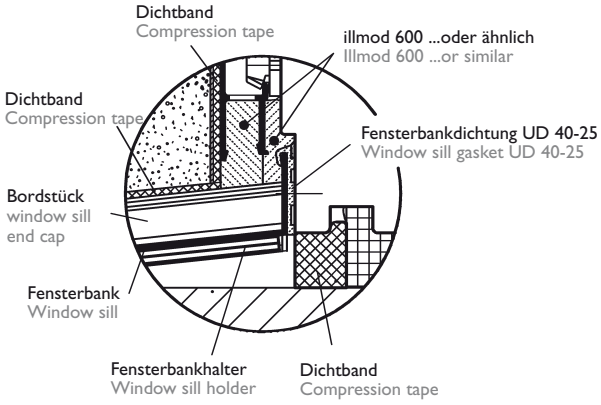

Holz-Alu-Fenster - Ansicht von vorne
Wood-aluminum window - front view

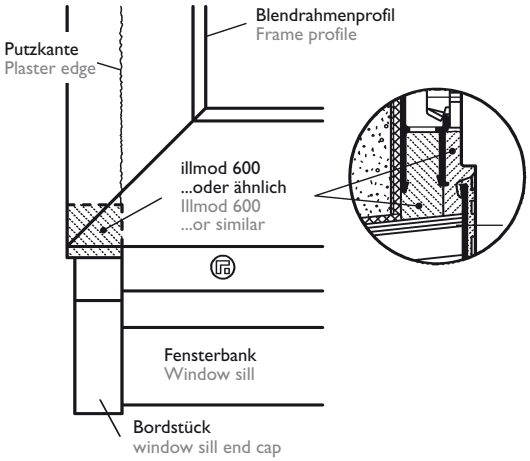

Holzfenster
Wood window

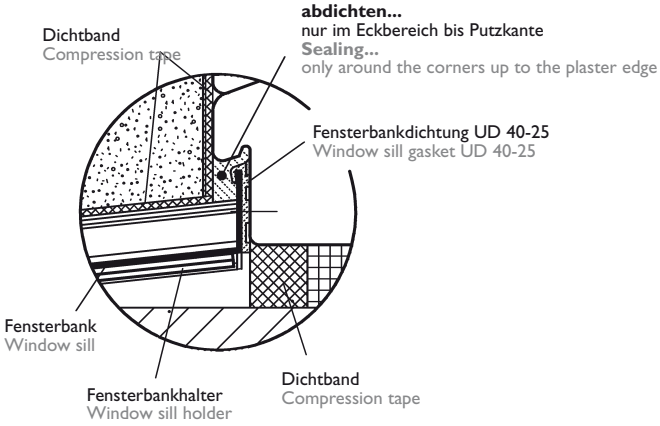

Draufsicht Fensterbank
Top view window sill

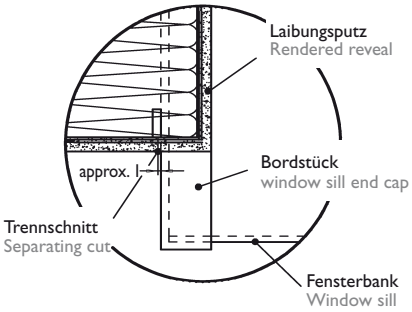

Vertikalschnitt Fensterbank-Anschluss vorne
Vertical section front of window sill connection

Kunststoff-Fenster
Plastic windows

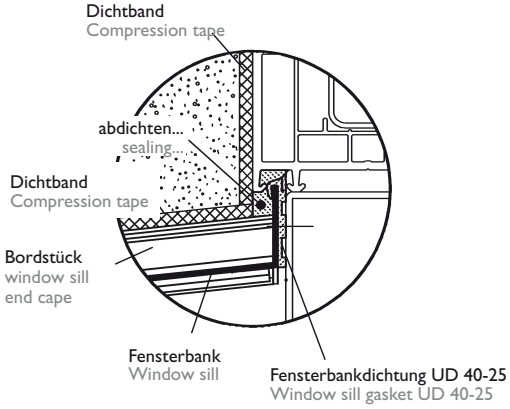

Kunststoff-Fenster
Plastic windows

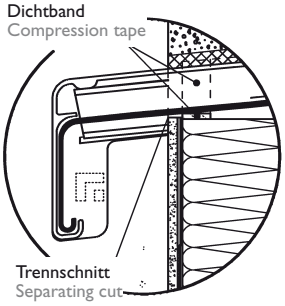

Zubehör Fensterbank GS 25 und GS 40 und Montagehinweis für Putzfassade
Accessories for window sills GS 25 and GS 40 and assembly instructions for rendered curtain wall

B 250

Für Fensterbank GS 25
For window sill GS 25

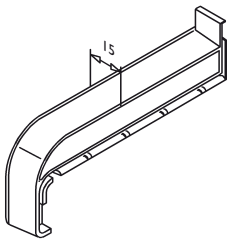

bis 360 mm Ausladung Farben: Grau, Braun, weiss
Colors for overhangs up to 360 mm: grey, brown, and white

Kunststoff-Bordstück Plastic window sill end cap	VE
B 250 / Ausladung Overhang	25 Paar

B 400

Für Fensterbank GS 40
For window sill GS 40

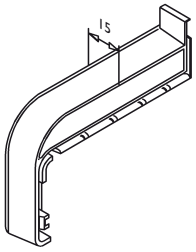

bis 360 mm Ausladung Farben: Grau, Braun, weiss
Colors for overhangs up to 360 mm: grey, brown, and white

Kunststoff-Bordstück Plastic window sill end cap	VE
B 400 / Ausladung Overhang	25 Paar

Vorteile
- Seitlicher und hinterer Anschluss der Fensterbank
- Optimaler Längenausgleich durch integrierte Anschlagstege
- Müheloses Aufstecken - einteilige Ausführung
- Hochwertiger Kunststoff, dauerhaft farbecht und UV-stabil
- Schlankes Design - ästhetische Optik
- Sicher dicht
- Optimaler Dehnungsausgleich
- Montagefreundlich
- Patentiert
- Geprüft Nr. 10622599 ift-Rosenheim (siehe Seite 14)

Advantages
- Side and back connection of the window sill
- Integrated render stops offer ideal length compensation
- Effortless attachment due to one-piece design
- High-quality plastic, long-lasting fade- and UV-resistance
- Narrow and attractive design
- Tight seal
- Ideal expansion compensation
- Easy to assemble
- Patented
- Test no. 10622599 ift Rosenheim (see page 14)

Kunststoff-Bordstück mit Alu-Fensterbank
Plastic window sill end cap with aluminum window sill

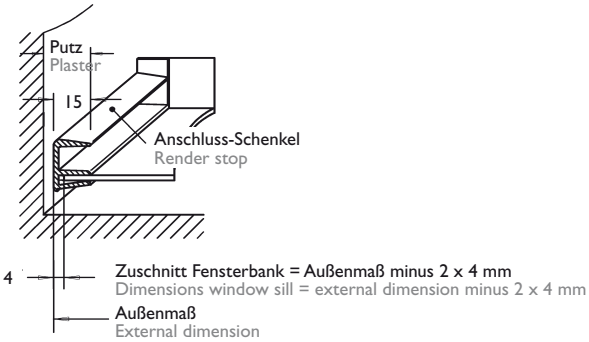

Grund und Deckputz
Undercoat and final rendering

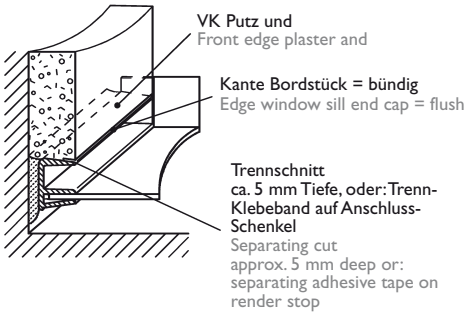

Hinterfüllen z.B. mit Schaumstoff
Fill-In, e.g. with foam

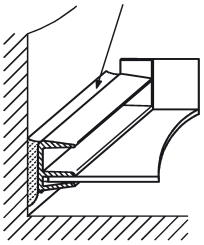

Vertikalschnitt Fensterbank-Anschluss hinten
Vertical section back of window sill connection

Holz-Alu-Fenster
Wood-aluminum window

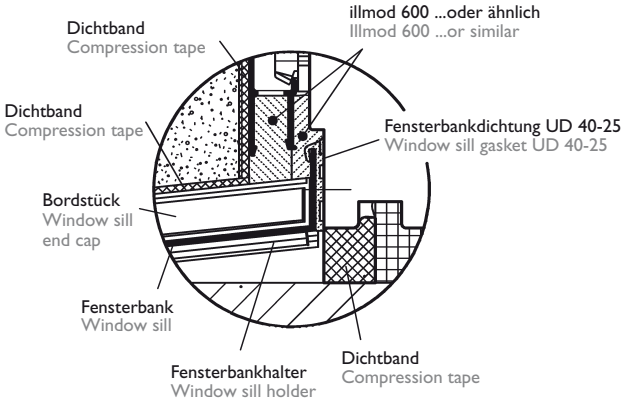

Holzfenster
Wood window

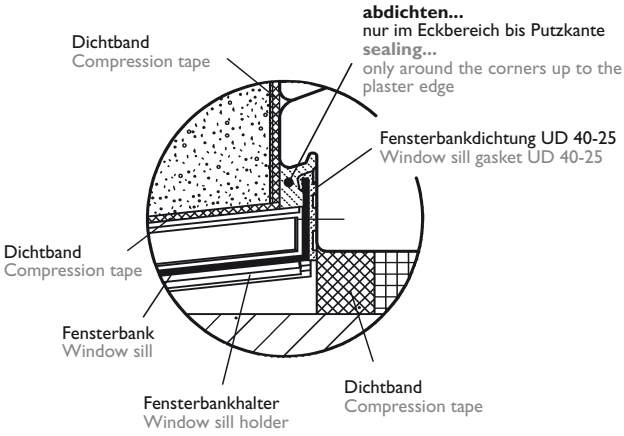

Kunststoff-Fenster
Plastic windows

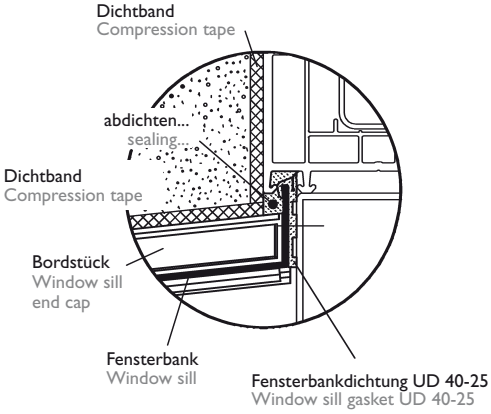

Vertikalschnitt Fensterbank-Anschluss vorne
Vertical section front of window sill connection

Holz-Alu-Fenster - Ansicht von vorne
Wood-aluminum window - front view

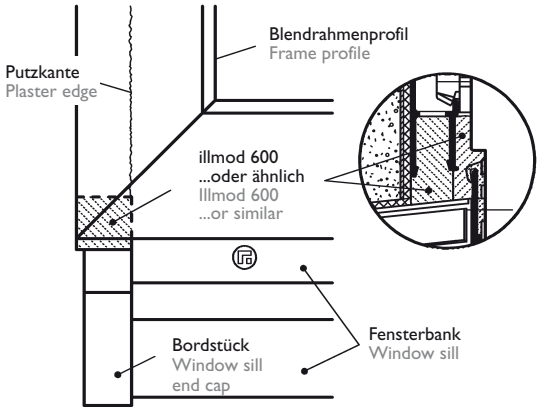

Draufsicht Fensterbank
Top view window sill

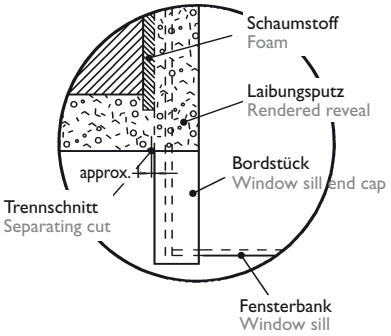

Kunststoff-Fenster
Plastic windows

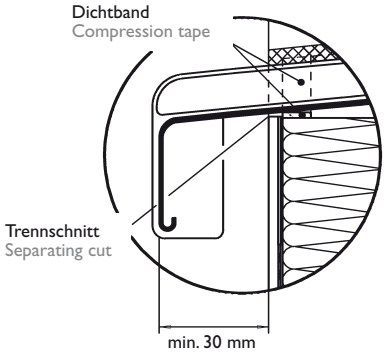

Aluminium Fensterbänke
Aluminum window sills

Prüfbericht für Kunststoff-Gleitabschluß B 250 und B 400
Test report for sliding aluminum closure B 250 and B 400

GUTMANN

Kurzfassung

Prüfbericht

Nr. 106 22599 vom 21. Februar 2000

Fenster
Türen
Fassaden
Werkstoffe
Zubehör

Auftrag Überprüfung der Wasserdichtigkeit von seitlichen Fensterbankabschlüssen

Auftraggeber Hermann Gutmann Werke GmbH
Aluminium-Profilpreßwerk
Nürnberger Str. 57-81
91781 Weißenburg

Gegenstand Fensterbankabschlüsse B 400
Material Luran S

Einbausituation Fensterbank hinterlüftet,
dichter seitlicher Anschluß der Fensterbankabschlüsse zum Baukörper,
Fensterbankabschlüsse aufgesteckt auf Aluminiumfensterbank GS 40,
dichter Anschluß Fenster zum Baukörper

Prüfverfahren Schlagregendichtheit in Anlehnung an DIN EN 86

Einzelheiten zum Probekörper, Prüfaufbau, Ausführung etc. sind der Querschnittdarstellung in Anlage 1 zu entnehmen.

Ergebnisse

	Prüfbedingung	Prüfergebnis
Wasserdichtigkeit	60 Min. Beregnung 2 l/min m^2	kein Wassereintritt
	Druckdifferenz bis 600 Pa	kein Wassereintritt

Diese Kurzfassung des Prüfberichtes darf nur ungekürzt zu Werbezwecken veröffentlicht werden.

i.f.t. Rosenheim
21. Februar 2000

Institutsleiter
Professor Josef Schmid

Bereich Bauteilprüfung
Florian Sewald

Anlage 1 Querschnittdarstellung (1 Seite)

Institut für Fenstertechnik e.V.
Leiter: Prof. Dipl.-Ing. Josef Schmid
Theodor-Gietl-Str. 7-9
83026 Rosenheim

Telefon (0 80 31) 261-0
Telefax (0 80 31) 261-290
e-mail info@ift-rosenheim.de
http://www.ift-rosenheim.de

Sparkasse Rosenheim:
Kto. 38 22 (BLZ 711 500 00)
Postscheckamt München:
Kto. 2849 26-801 (BLZ 700 100 80)

Deutscher Akkreditierungs Rat
DAP-P-00.808-01-97-00

0498
102kurzf.dot

Anlage 1 Blatt 1 von 1
Kurzfassung Prüfbericht 102 22599 vom 21. Februar 2000
Firma Hermann Gutmann Werke GmbH, 91781 Weißenburg

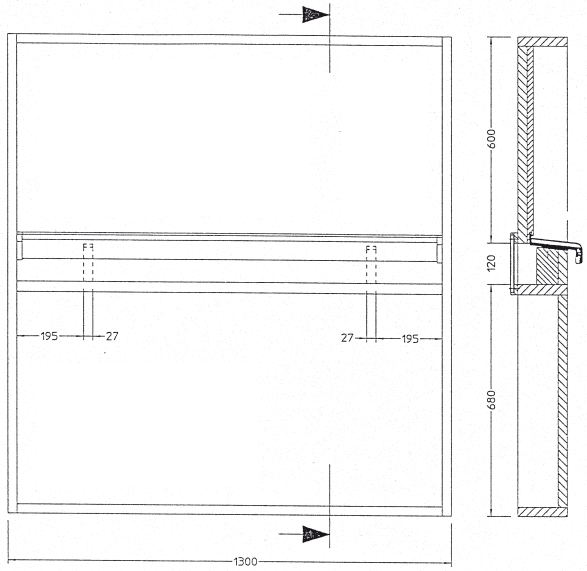

Detail

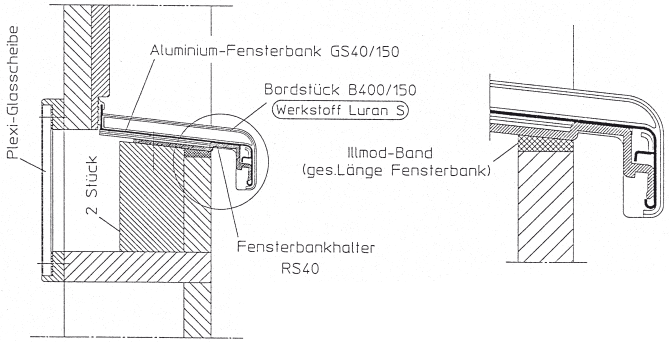

Hinweis
Die Darstellung basiert auf Unterlagen des Auftraggebers.
Eine vollständige Prüfung auf sachliche Richtigkeit wurde nicht vorgenommen.

Sonderbearbeitung / Zubehör
Special processing / accessories

ES

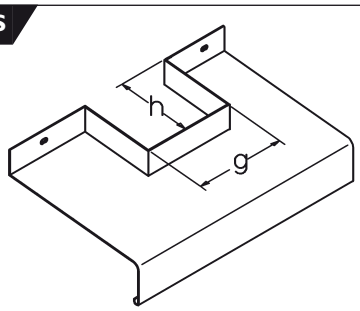

Bei Bestellung nicht Pfeilermaße, sondern die Aussparungsmaße g und h angeben.
When ordering, do not indicate post dimensions but rather notch dimensions g and h.

ES ½

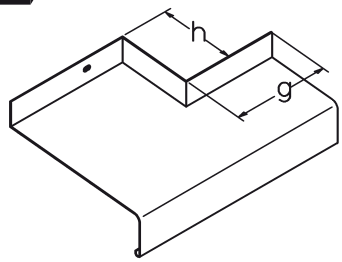

Bei Bestellung nicht Pfeilermaße, sondern die Aussparungsmaße g und h angeben.
When ordering, do not indicate post dimensions but rather notch dimensions g and h.

IE

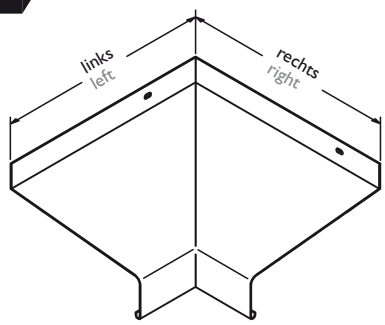

Innenecke geschweißt
Inner corner welded

AE

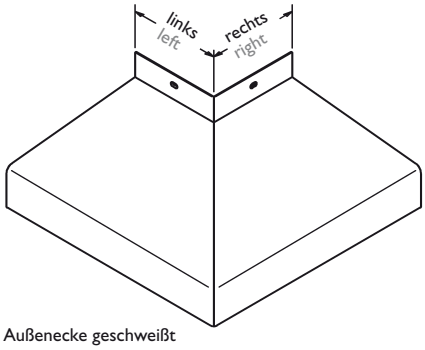

Außenecke geschweißt
Outer corner welded

AE

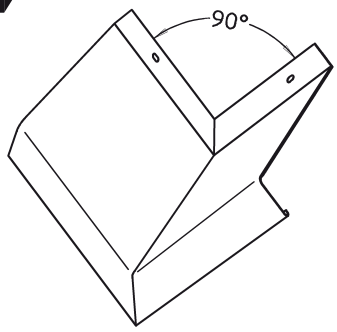

Geschweißte Fensterbank für Rautenfenster
Welded window sill for lozenge window

Antidröhnstreifen

Sound-deadening strip

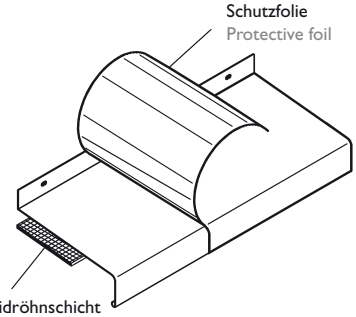

Antidröhnstreifen 30 mm
Sound deadening strip 30 mm

Stück Piece	VE	Gitterbox Pallet cage
1 Meter	100 Stück	7920 Stück

Antidröhnstreifen 50 mm
Sound deadening strip 50 mm

Stück Piece	VE	Gitterbox Pallet cage
1 Meter	100 Stück	4800 Stück

Antidröhnstreifen 80 mm
Sound-deadening strip 80 mm

Stück Piece	VE	Gitterbox Pallet cage
1 Meter	100 Stück	2880 Stück

Stahlschrauben verzinkt

Galvanized steel screws

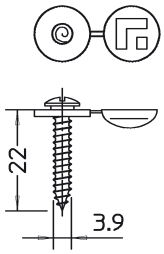

Torxantrieb T20 mit aufgesteckter Kappe und Unterlegscheibe (Unterlegscheibe mit Kappe in braun, weiß und grau)
Torx T20 with clip-on cap and washer (washer with cap in brown, white, and grey)

Stahlschraube verzinkt Galvanized steel screw	EAN	VE
weiß white	064008	200 St.
braun brown	063926	200 St.
grau grey	064114	200 St.

V2A screws

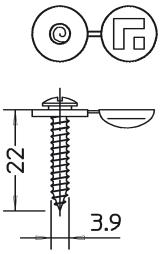

Torxantrieb T20 mit aufgesteckter Kappe und Unterlegscheibe (Unterlegscheibe mit Kappe in braun, weiß und grau)
Torx T20 with clip-on cap and washer (washer with cap in brown, white, and grey)

V2A Schraube V2A screw	EAN	VE
weiß white	063889	200 St.
braun brown	063865	200 St.
grau grey	063902	200 St.

gekantet / gerollt
canted / rolled

Fensterbank gekantet
Window sill canted

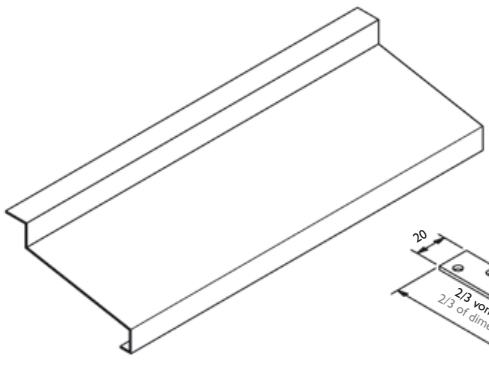

GK/H 3

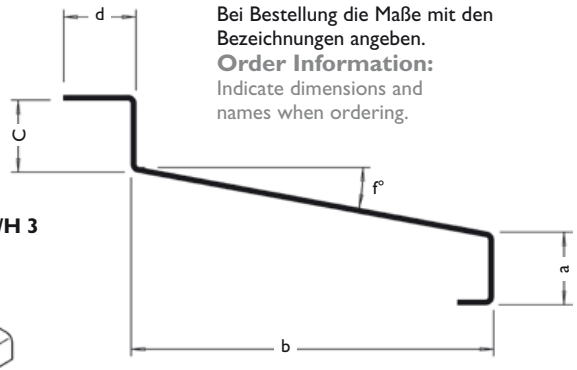

Bestellhinweis:
Bei Bestellung die Maße mit den Bezeichnungen angeben.
Order Information:
Indicate dimensions and names when ordering.

Segmentfensterbank
Segment window sill

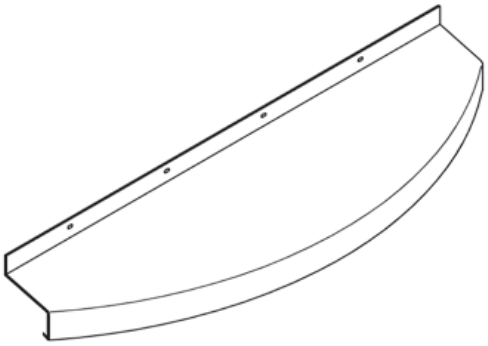

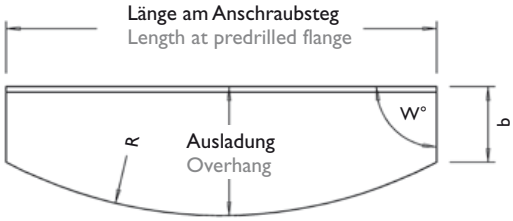

Fensterbank für Kreisrunde-Fenster
Window sill for rounded windows

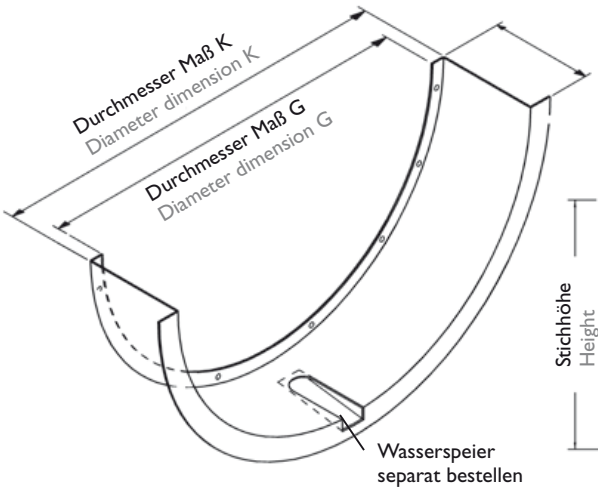

Wasserspeier separat bestellen
Drainage slot: order separately

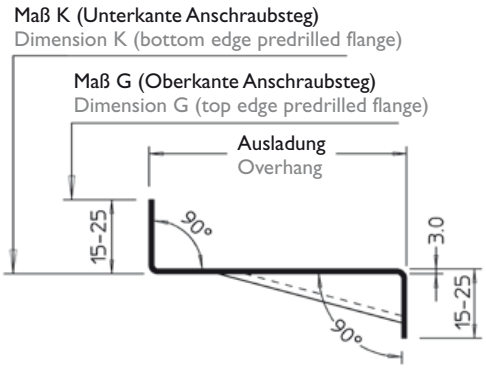

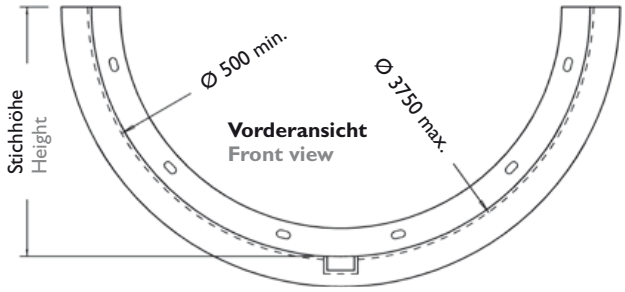

Blechdicke Sheet thickness	Maße „X“ minimal Dimensions "X" minimum
1.5 mm	12 mm
2 mm	12 mm
3 mm	13 mm

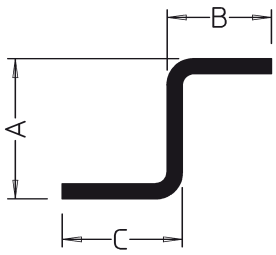

Blechdicke Sheet thickness	Kantteil bis 6000 mm Edging up to 6000 mm	
	min. A	min. B + C.
1.5 mm	14 mm	12 mm
2 mm	15 mm	12 mm
3 mm	21 mm	13 mm

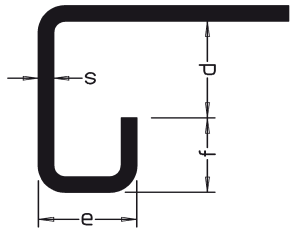

Kantteil bis 6000 mm Edging up to 6000 mm			
s	d	e	f
1,5	30	15	12
2	30	15	12
3	30	17	12

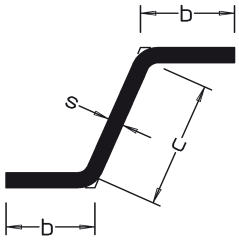

Kantteil bis 6000 mm Edging up to 6000 mm		
s	b	c
1,5	12	14
2	12	15
3	13	21

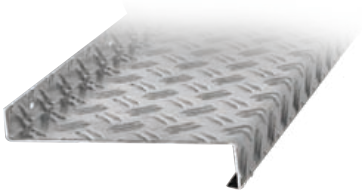

Kantteil „rutschsicher” (z.B. Balkonaustritt)
Alu-Riffelblech DUETT 2,5/4,0 mm
Basisstärke: 2,5 mm
Gesamtstärke incl. Riffelung: 4,0 mm
Alle Oberflächen möglich
Zubehör nur in geschweißter Ausführung
max. Herstellungslänge 2500 mm

Edging "antiskid" (e.g. for balcony exits)
Aluminum channeled plate DUETT 2.5/4.0 mm
Basic thickness: 2.5 mm
Total thickness incl. channeling: 4.0 mm
All surfaces possible
Only welded accessories available
maximum factory length 2500 mm

Sonderbearbeitungen „Lochung“
Special processing "punching"

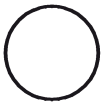

ø3 ø4 ø5 ø6 ø7 ø8 ø9 ø10 ø11 ø12 ø13

max. Materialstärke 3 mm
maximum material thickness 3 mm

Sonderbearbeitungen „Langloch“
Special processing "oblong hole"

4 x 7 6 x 50 10 x 30

max. Materialstärke 3 mm
maximum material thickness 3 mm

Standardprofil „Flutz“
Standard profile „Flutz“

Rechteckrohre
Rectangular pipes

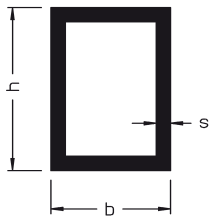

Abmessungen in mm
Dimensions in mm

h	b	s
40	20	2
50	30	2
60	40	2,5

U-Profile
U-profiles

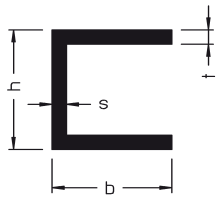

Abmessungen in mm
Dimensions in mm

h	b	s/t
20	20	2

U-Rolladen Laufschienen
U-rolling shutter guide channels

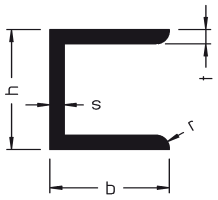

Abmessungen in mm
Dimensions in mm

h	b	s
19	20	1,25
19	25	1,25
23	23	1,5

Flach
flat

Abmessungen in mm
Dimensions in mm

b	s
40	3

Winkel
Angles

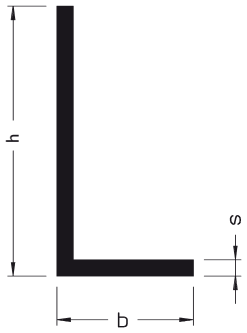

Abmessungen in mm
Dimensions in mm

h	b	s
15	15	2
20	20	2
25	15	2
25	25	2
30	15	2
30	20	3
30	30	2
40	20	2
40	20	4
40	40	4
50	15	2
50	30	3
50	35	2
60	40	4
80	15	2

Weitere Abmessungen auf Anfrage
Further dimensions upon request

Bauteilprüfung

Schlagregendichtheit einer Außenfensterbank mit Anschluss an ein Holz-Aluminiumfenster und ein Wärmedämmverbundsystem (WDVS) im Neuzustand sowie nach simulierten Kurzzeitbelastungen

Prüfbericht 105 32175

Auftraggeber	**Hermann Gutmann Werke AG** Nürnberger Str. 57-81 91781 Weißenburg
Produkt/Bauteil	Außenfensterbank mit Anschluss an ein Holz-Aluminiumfenster und ein Wärmedämmverbundsystem
Bezeichnung	Aluminium-Fensterbank System GS 40 mit Aluminium-Gleitabschluss MF 400
Einbausituation Randbedingungen	Außenwand aus Kalksandstein mit Wärmedämmverbundsystem (WDVS) aus Polystyrol-Hartschaumplatten mit Dünnschichtputz und Anstrich (Fa. Sto AG). Holz-Aluminiumfenster (System MIRA mit BRAGA Systemprofilen). Außen Aluminium-Fensterbank System GS 40 mit Fensterbankhalter RV 4/40-150 und Aluminium-Gleitabschluss MF 400. Befestigung des Fensters nach den a. R. d. T.. Befestigungsabstände ≤ 800 mm. Abdichtung außenseitig zwischen Außenfensterbank - Blendrahmen – WDVS nach den Vorgaben des Auftraggebers bzw. WDVS-Herstellers.
Einsatzgebiet	Schlagregendichter Brüstungsabschluss zwischen WDVS und Fenster mit gleichwertiger Ausführung, wie oben beschrieben.
Besonderheiten	-/-

Ergebnisse *)

Schlagregendichtheit bis 1050 Pa, im Neuzustand	kein Wassereintritt
Simulierte Kurzzeitbelastungen (Temperatur, Wind, Nutzung)	keine erkennbaren Veränderungen
Schlagregendichtheit bis 1050 Pa, nach simulierten Kurzzeitbelastungen	kein Wassereintritt

*) Einzelergebnisse siehe Prüfbericht Abschnitt 3

Grundlagen

DIN 4108-3 : 2001-07, Teil 3: Klimabedingter Feuchteschutz

Darstellung

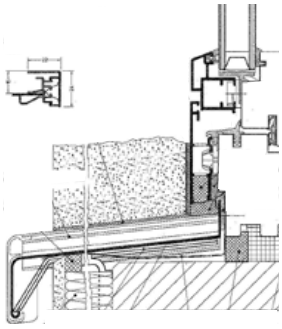

Verwendungshinweise

Dieser Prüfbericht dient zum Nachweis der oben genannten Eigenschaften.

Gültigkeit

Die Daten und Ergebnisse beziehen sich ausschließlich auf den geprüften und beschriebenen Probekörper.

Veröffentlichungshinweise

Es gilt das **ift**-Merkblatt „Hinweise zur Benutzung von **ift**-Prüfberichten“.

Das Deckblatt kann als Kurzfassung verwendet werden.

Inhalt

Der Prüfbericht umfasst insgesamt 14 Seiten

1 Gegenstand
2 Durchführung
3 Einzelergebnisse
4 Anhang

ift Rosenheim
14. Dezember 2006

Jörn Peter Lass, Dipl.-Ing. (FH)
Prüfstellenleiter
ift Zentrum Fenster & Fassaden

Wolfgang Jehl, Dipl.-Ing. (FH)
Prüfingenieur
ift Zentrum Fenster & Fassaden

ift Rosenheim GmbH
Geschäftsführer:
Dipl.-Ing. (FH) Ulrich Sieberath
Dr. Jochen Peichl

Theodor-Gietl-Str. 7 - 9
D-83026 Rosenheim
Tel.: +49 (0)8031/261-0
Fax: +49 (0)8031/261-290
www.ift-rosenheim.de

Sitz: 83026 Rosenheim
AG Traunstein, HRB 14763
Sparkasse Rosenheim
Kto. 3822
BLZ 711 500 00

Notified Body Nr.: 0757
Anerkannte PÜZ-Stelle: BAY 18

Ausschreibungstext für Aluminium-Gleitabschluss MF 400 passend zu Außenfensterbank-System GS 40

Allgemein

Der Aluminium-Gleitabschluss für die Alu-Fensterbank ist so auszuführen, dass die thermisch bedingten Längenänderungen der Fensterbank ohne Schädigung des Bauwerkes aufgenommen werden können und Regenwasser sicher nach außen abgeleitet wird. Die Schlagregendichtheit ist in Anlehnung an DIN EN 1027 bis zu einer Prüfdruckdifferenz von 900 Pa nachzuweisen.

Die Aluminium-Gleitabschluss ist aus stranggepresstem Aluminium in der Legierung EN AW 6060 T66 anzubieten, gefertigt gemäß DIN EN 755.
Die Oberflächenveredelung ist als Pulverbeschichtung gemäß den Richtlinien der Internationalen Gütegemeinschaft für die Stückbeschichtung von Bauteilen (GSB) auszuführen.
Die Ausführung und Montage muss nach den einschlägigen Normen und Richtlinien, den anerkannten Regeln der Technik und den Angaben des Systemgebers erfolgen.

Konstruktionsaufbau

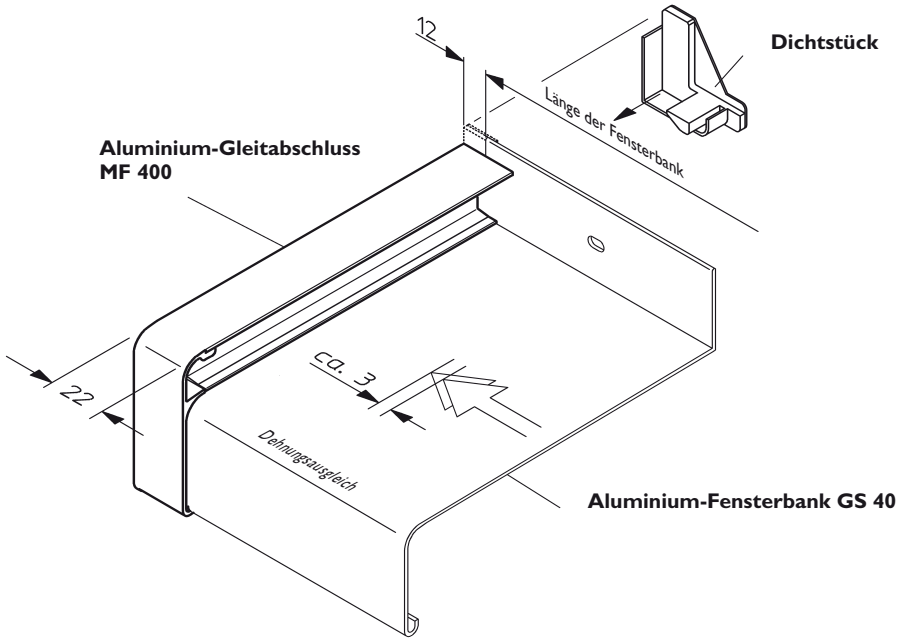

Aluminium-Gleitabschluss

Der Aluminium-Gleitabschluss muss durch geeignete Aufnahme-Nuten vorgerichtet sein, um auf System-Aluminium-Fensterbänke durch Aufstecken montiert zu werden. Der Gleitabschluss muss im montierten Zustand nachweislich eine thermisch bedingte Längenänderung der Fensterbank von bis zu 3 mm in der Konstruktion einseitig an jedem Abschluss aufnehmen können. Der Dehnungsausgleich muss bereits bei geringem Druck (Prüfung durch Drücken mit der Hand) wirksam werden, um Schädigungen im Bereich des Putzanschlusses auszuschließen. Kunststoffe oder Gummiprofile sind im Bereich des Dehnungsausgleiches nicht zulässig, um die Dauerhaftigkeit der Funktion zu gewährleisten.
Die Breite der Aufputzkante muss 22 mm betragen, um auch breite Dichtbänder oder größere Putz-Dicken fachgerecht anschließen zu können.

Die Höhe der Putz-Aufkantung beträgt 16 mm.
Der Gleitabschluss muss für unterschiedliche Ausladungen (110-400 mm) der System-Fensterbänke mit Tropfnase 40 mm verfügbar sein.

Oberfläche des Gleitabschlusses:
Pulverbeschichtung

RAL:.....

Montage

Der Abschluss wird nur durch Aufstecken montiert. Im Bereich des Anschraubsteges der Fensterbank wird ein elastisches Dichtstück als Abschluss eingesetzt. Der Putz ist gemäß den einschlägigen Richtlinien fachgerecht an den Abschluss anzuschließen.

Bidding documents for sliding aluminum closure MF 400 matching external window sill system GS 40

General

The sliding aluminum closure for aluminum window sills is to be realized in a way that allows the thermally caused linear extension of the window sill to be absorbed without damaging the structure and at the same time to safely drain rainwater to the exterior. Resistance to heavy rain must be proven in accordance with DIN EN 1027 up to a testing pressure difference of 900 Pa.

The sliding aluminum closure is to be offered in alloy EN AW 6060 T66, made from extruded aluminum, and manufactured in accordance with DIN EN 755.
Surface finishing is to be realized as powder coating in accordance with the Guidelines for the Piecework Coating of Building Components by GSB International.
Building and assembly must follow all relevant standards and guidelines, common laws of engineering as well as the system developer's specifications.

Construction

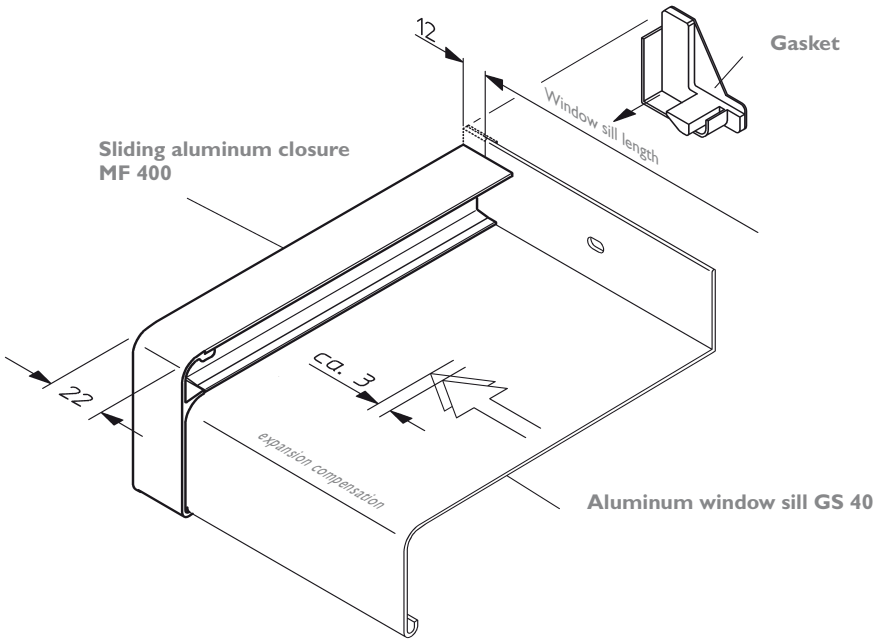

Sliding Aluminum Closure

The sliding aluminum closure must be prepared with appropriate reception grooves so that it may be clipped onto system aluminum window sills. The sliding aluminum closure must be able to demonstrably absorb a thermally caused linear extension of the window sill of up to 3 mm on each side. The expansion compensation must take effect at the least amount of pressure (test by applying pressure by hand) so that damage to the plaster may be avoided. Plastic or rubber profiles are not admissible near the expansion compensation in order to guarantee its permanent functioning.
The edge of the surface plaster must be 22 mm wide so that wider compression tape or thicker plaster may be connected professionally as well.

The suface plaster edge is 16 mm high.
The sliding closure must be available for various overhangs (110 - 400 mm) of system window sills with a 40 mm water drip.

Surface of the sliding closure:
Powder Coating

RAL:.....

Mounting

The only mounting method for the cover is clip-on. An elastic gasket is inserted as a cover near the predrilled flange of the window sill. The plaster is to be connected with the cover in a professional manner in accordance with the relevant guidelines.

Ausschreibungstext für Aluminium-Außen-Fensterbänke System Gutmann GS 25 und GS 40

Allgemein

Die Fensterbänke sind so auszubilden, dass das Niederschlagswasser nach außen über die Fassade abgeleitet wird und dass kein Wasser ins Gebäudeinnere eindringen kann. Die Ableitung muss so erfolgen, dass eine Verschmutzung des Gebäudes weitgehend vermieden wird. Die Schlagregendichtheit ist in Anlehnung an DIN EN 1027 bis zu einer Prüfdruckdifferenz von 900 Pa nachzuweisen. Die Aluminium-Fensterbänke sind aus EN AW 6060 T66 anzubieten, gefertigt im Strangpress-Verfahren gemäß DIN EN 755.

Die Oberflächenveredelung ist entweder als Eloxaloberfläche gemäß DIN 17611 oder als Pulverbeschichtung gemäß den Richtlinien der Internationalen Gütegemeinschaft für die Stückbeschichtung von Bauteilen (GSB) auszuführen.
Die Ausführung und Montage muss nach den einschlägigen Normen und Richtlinien, den anerkannten Regeln der Technik und den Angaben des Systemgebers erfolgen.

Konstruktionsaufbau

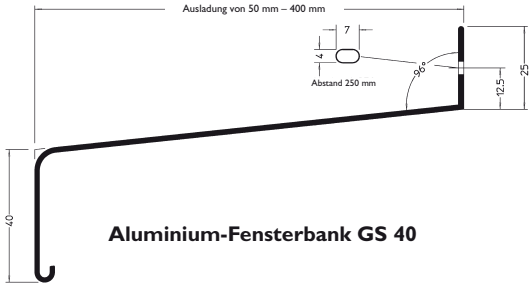

Aluminium-Fensterbank GS 40

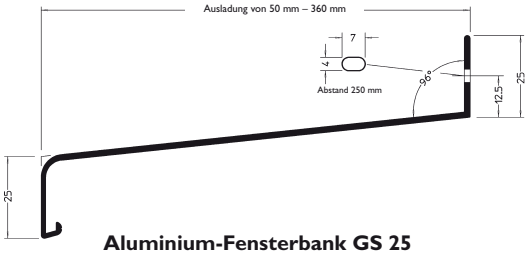

Aluminium-Fensterbank GS 25

Fensterbank

Die Fensterbank ist mit einer Neigung von 6SDgr auszuführen. Die Materialdicke der Fensterbank ist den zu erwartenden Belastungen der verschiedenen Ausladungen anzupassen. Der Anschraubsteg hat eine Höhe von 25 mm und ist 12,5 mm von der Oberkante im Abstand von 250 mm mit Langlöchern 4 x 7 mm zu lochen. Zum Schutz der Oberfläche während des Transports und der Montage muss eine recyclebare Folie aufgebracht sein. Die UV-Stabilität der Folie muss für einen Zeitraum von 3 Monaten nach Montage gewährleistet werden. Als Maßnahme zur Entdröhnung der Fensterbank muss bei Bedarf eine Antidröhn-Beschichtung auf der Rückseite der Fensterbank ausführbar sein.

Ausladung der Fensterbank: .....

Ausbildung der Tropfnase:

- o Tropfnase 25 mm (GS 25)
- o Tropfnase 40 mm (GS 40)

Oberfläche der Fensterbank:

- o Eloxal: (z.B. E6/EV1, G214, G216):...
- o Pulverbeschichtung RAL:.....

Antidröhn:

- o Ausführung ohne Antidröhn
- o Ausführung mit Antidröhn auf ca. 1/3 der Ausladung (Standard)
- o Ausführung mit Antidröhn auf ca. 2/3 der Ausladung (RAL-Empfehlung)

Montage der Fensterbank:

- o Montage ohne Anschlüsse (an Putz)
- o Montage einschließlich Anschlüsse

Fensterbank-Zubehör und Montage

Das eingesetzte Fensterbank-System muss für die Montage mit unten aufgeführtem Zubehör ausgestattet sein:
Im System müssen passende V2A-Schrauben mit Kunststoff-Beilagscheiben und Abdeckkappen verfügbar sein.
Für die üblichen Einbausituationen sind passende System-Fensterbankhalter ab einer Ausladung von 150 mm einzusetzen.
Zur Abdichtung zwischen Fensterbank und Fenster ist bei starkem Schlagregen eine System-Dichtung vorzusehen.
Fensterbänke ab einer Gesamtlänge von über 3 m sind zu teilen und mit System-Stoßverbindern zu versehen. Die Stoßverbinder müssen Ausdehnungsgeräusche vermeiden und die Stoßstelle untergreifen, um Niederschlagswasser nach außen abzuleiten.
Die seitlichen Abschlüsse sind so auszuführen, dass die thermisch bedingten Längenänderungen ohne Schädigung des Bauwerkes aufgenommen werden können und Regenwasser nach außen abgeleitet wird. Bei Einsatz von Kunststoff-Abschlüssen müssen diese aus hochwetterfestem Material wie „Luran“ hergestellt werden. Werden Abschlüsse ohne Dehnungsausgleich eingesetzt, so ist die zwängungsfreie Konstruktion durch den fachgerechten Einbau mit elastischen Anschlüssen ans Mauerwerk durch Dichtbänder o. ä. sicherzustellen.

Bidding documents for external aluminum window sill systems
Gutmann systems GS 25 and GS 40

General

The window sills must allow rain water to be deflected to the curtain wall and prevent water from entering the building interior. As much as possible, the rain water must drain without soiling the building. Resistance to heavy rain must be proven in accordance with DIN EN 1027 up to a testing pressure difference of 900 Pa. The aluminum window sills are to be offered in EN AW 6060 T66, made from extruded aluminum, and manufactured in accordance with DIN EN 755.

Surface finishing must either be realized as anodized surface in accordance with DIN 17611 or as powder coating in accordance with the Guidelines for the Piecework Coating of Building Components by GSB International. Building and assembly must follow all relevant standards and guidelines, common laws of engineering as well as the system developer's specifications.

Construction

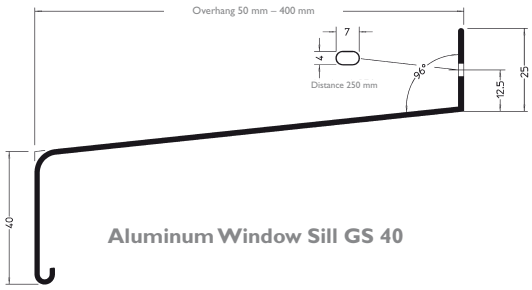

Aluminum Window Sill GS 40

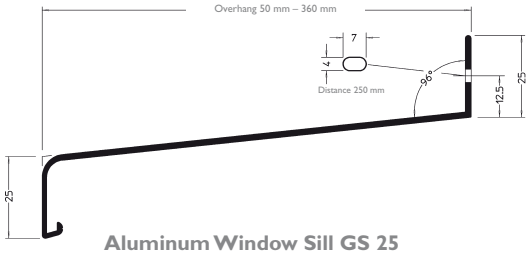

Aluminum Window Sill GS 25

Window Sill

The window sill must be built with an incline of 6SDgr. Material thickness of the window sill should be adapted to the expected loads of the different overhangs. The predrilled flange is 25 mm high with 4 x 7 mm oblong holes to be drilled 12.5 mm from the upper edge, 250 mm apart. In order to protect the surface during transport and installation, a recyclable foil must be applied. UV-resistance of the foil for 3 months after installation must be guaranteed. The option of sound-deadening coating on the reverse side of the window sill must be given,
should the need for sound-deadening treatment arise.

overhang of the window sill: .....

Water Drip Construction:

- o water drip 25 mm (GS 25)
- o water drip 40 mm (GS 40)

Surface of the Window Sill:

- o anodized: (e.g. E6/EV1, G214, G216):...
- o powder coating RAL:.....

sound-deadening treatment:

- o construction without sound-deadening treatment
- o construction with sound-deadening treatment on about 1/3 of the overhang (standard)
- o construction with sound-deadening treatment on about 2/3 of the overhang (RAL recommendation)

Installation of the Window Sill:

- o installation without connection (to the plaster)
- o installation including connections

Window Sill Accessories and Installation

For installation, the window sill system must be equipped with the following accessories:
Fitting V2A screws with flat washers and cover caps must be available for the system.
In standard installation situations, fitting system window sill holders for overhangs of 150 mm or higher must be used.
To seal against high driving rain, a system gasket must be placed between the window and the window sill.
Window sills with an overall length of more than 3 m must be split and installed with joint connectors. The joint connectors must minimize expansion noises and be applied to the junction from the bottom so that rainwater may be deflected towards the exterior.
The side covers are to be realized in a way that allows the thermally caused linear extension to be absorbed without damaging the structure and to drain rainwater to the exterior. When using plastic covers, they must be manufactured from highly weatherproof material such as "Luran". If covers without expansion compensation are used, non-stressed construction must be guaranteed and achieved through professional installation with elastic connections to brickwork using compression tapes or similar components.

Hinweise zu Aluminium-Fensterbänken

Montagehinweise

Um mögliche Bauschäden auszuschließen, sind die Montage-Richtlinien grundsätzlich vom Verarbeiter zu beachten. Auch für bauseits vorgegebene spezielle Detaillösungen sind folgende Vorgaben Grundlage für einen fachgerechten Einbau.

- Beim Einbau der Aluminium-Fensterbänke ist bei einem Temperaturunterschied von 50 °C eine Längsausdehnung bis 1,2 mm per Meter zu berücksichtigen. Augrund der Längsdehnung sollte die Aluminium-Fensterbank nicht fest in den Putz- oder Baukörper eingebunden werden.
- Um die Dehnung unter Kontrolle zu halten, sind Fensterbänke mit einer Gesamtlänge von über 3000 mm zu teilen und mit GUTMANN Stoßverbindern zu versehen.
- Die Dehnungsfuge sollte mindestens 12 mm betragen, damit die Ausdehnung aufgefangen werden kann.
- Fensterbankverbinder sind am Schraubsteg mit Silikon abzudichten.
- Der Überstand der Fensterbank über die fertige Außenfassade muss mindestens 30 – 40 mm betragen.
- Grundsätzlich empfehlen wir für die Geräuschdämmung, z.B. bei Regen, die Fensterbänke mit Antidröhn auszustatten.
- Die 6° Ablaufschräge muss nach dem Einbau noch vorhanden sein.
- Bei der Befestigung der Fensterbänke ist eine Dichtung zwischen Fensterbank-Anschraubsteg und Fenster anzubringen.
- Zur Befestigung sind verzinkte Schrauben oder Schrauben in V2A Qualität mit Kunststoff-Unterlegscheiben zu verwenden.
- Bei einer Ausladung von 150 mm oder größer ist der GUTMANN Spezialhalter im Abstand von ca. 600 mm einzusetzen. Bei einer Fensterbanklänge von bis zu 1,2 m, ist mittig ein Halter zu setzen.
- Bei aufgestecktem Aluminium-Bordstück ist vor der Montage auf der Fensterbankkante Silikon aufzubringen.
- Beim Einputzen der Abschlüsse muss eine Dehnungsfuge mittels eines vorkomprimierten Dichtbandes bzw. einer exakt ausgeführten Silikonversiegelung zwischen Fensterbank-Bordstück und Putz vorhanden sein.
- Die zum Schutz der veredelten Oberfläche der Fensterbank aufgeklebte Schutzfolie ist begrenzt UV-beständig. Sonneneinstrahlung während der Lagerung ist zu vermeiden. Die Folie ist spätestens drei Monate nach Montage zu entfernen! (Folie recyclebar)

Die technischen Anforderungen der Richtlinien „Montage im Rahmen der RAL-Gütesicherung Fenster und Türen“ sind bei der Montage der GUTMANN Fensterbänke und des Zubehörs einzuhalten. Zu bestellen unter Telefonnummer: 069 / 95 50 54-0.

Lieferhinweise

- GUTMANN Aluminium-Fensterbänke werden in Herstellungslängen 6000 mm mit einer Langlochstanzung von 4,2 x 7 mit einem Abstand von 250 mm am Anschraubsteg geliefert.
- Bei Bedarf können auch nach Anforderung Fixlängen mit einem Preisaufschlag geliefert werden.

Verpackungseinheiten:

- Ausladung 50 – 90 mm = VE 36 m
- Ausladung 110 – 130 mm = VE 48 m
- Ausladung 150 – 195 mm = VE 36 m
- Ausladung 210 – 280 mm = VE 24 m
- Ausladung 300 – 400 mm = VE 12 m

Antidröhn:

- Antidröhnbeschichtung muss extra bestellt werden!
- Ausführung GUTMANN –Standard:
  Beklebung 1/3 der Fläche, beginnend 50 mm hinter der Tropfkante, d. h.
  bis Ausladung 90 mm = Antidröhnstreifen 30 mm
  bis Ausladung 150 mm = Antidröhnstreifen 50 mm
  bis Ausladung 360 mm = Antidröhnstreifen (2x) 80 mm
  Diese Ausführung genügt erfahrungsgemäß, um eine ausreichende Entdröhnung zu erreichen.

Lieferbare Oberflächen:

Ab Lager sind die Fensterbänke mit folgenden Oberflächen lieferbar:

- **Eloxal**

Natur eloxiert	= E 6/EV 1
Mittelbronze eloxiert	= E 6/G 214
Dunkelbronze eloxiert	= E 6/G 216

- **Pulverbeschichtung**

Weiß	= RAL 9016

- Beschichtungen nach der RAL-Karte sind auf Sonderbestellungen möglich
- Aufgrund der gestiegenen Umwelteinflüsse wird davon abgeraten blanke Fensterbänke einzusetzen.
- Fensterbänke mit veredelter Oberfläche werden grundsätzlich mit Schutzfolie geliefert.
- Bei oberflächenveredelten Fensterbänken muss fertigungsbedingt mit einem Anschnitt von 30 – 50 mm gerechnet werden (Aufhängung/Kontaktstelle).

Guidelines for aluminum window sills

Installation Instructions:

Processors must follow the installation guidelines strictly in order to avoid structural damage. The following specifications are the basis for professional installation including particular detailed solutions on-site.

- When installing the aluminum window sills, a linear extension of up to 1.2 mm per meter for a 50 °F temperature difference must be taken into account. Due to linear extension, the aluminum window sill should not be incorporated directly into the plaster or structure.
- In order to control the extension, window sills longer than 3000 mm must be split and equipped with GUTMANN joint connectors.
- The expansion joint should measure at least 12 mm so that the extension may be compensated.
- Window sill connectors must be sealed with silicone at the predrilled flange.
- The overhang of the window sill over the completed outside curtain wall must measure at least 30 to 40 mm.
- To control noise, for example from rain, we always recommend applying sound-deadening material to the window sills.
- The window sill must still have a 6° slope after the installation is completed.
- When attaching the window sills, a gasket must be placed between window sill predrilled flange and window.
- Galvanized prerilled flange in V2A quality with plastic washers must be used.
- For overhangs of 150 mm or higher, special GUTMANN holders must be placed every 600 mm. For window sills with a length of 1.2 m, a holder must be placed in the center.
- When using clip-on window sill end cap, silicone must be applied on the window sill edge before installation.
- When plastering the covers, an expansion joint must be added either by means of a Compression tape or an accurately executed silicone seal between window sill window sill end cap and plaster.
- The protective foil applied to protect the finished surface of the window sill has limited UV-resistance. Avoid exposure to direct sunlight during storage. Remove the foil no later than three months after installation of the window sill! (foil is recyclable)

The technical requirements in the "RAL Quality Assurance Guidelines for the Installation of Windows and Doors" must be followed when installing GUTMANN window sills and accessories. To order the guide, call: 069 / 95 50 54-0.

Delivery Information:

- GUTMANN aluminum window sills are delivered in factory lenghts of 6000 mm with oblong hole punchings of 4.2 x 7 every 250 mm at the predrilled flange.
- Fixed lengths may be delivered upon request for an additional fee.

Packaging Units:

- Overhang 50 – 90 mm = unit 36 m
- Overhang 110 – 130 mm = unit 48 m
- Overhang 150 – 195 mm = unit 36 m
- Overhang 210 – 280 mm = unit 24 m
- Overhang 300 – 400 mm = unit 12 m

Sound-Deadening Treatment:

- Sound-deadening coating must be ordered separately!
- GUTMANN standard version:
  Applied to 1/3 of the surface beginning 50 mm behind water drip, that is
  overhangs up to 90 mm = 30 mm sound-deadening strip
  overhangs up to 150 mm = 50 mm sound-deadening strip
  overhangs up to 360 mm = (2x) 80 mm sound-deadening strip
  From experience, this is sufficient to achieve appropriate sound-deadening.

Available Surfaces:

Window sills can be supplied from stock with the following surfaces:

- **Anodized**
  Anodized natural = E 6/EV 1
  Anodized medium bronze = E 6/G 214
  Anodized dark bronze = E 6/G 216
- **Powder Coating**
  White = RAL 9016

- Special orders for colors from the RAL chart are possible.
- Due to increased environmental influences, it is no longer recommended to install window sills with a shiny finish.
- Window sills with a finished surface are always delivered with a protective foil.
- A 30 to 50 mm cut caused by production must be expected for window sills with finished surfaces (suspension/contact point).

Flügelabdeckprofile und Zubehör
Sash cladding profiles and accessories

Flügel und Blendrahmen eines Fensters sind Schnee, Eis, Hagel, Regen und UV- Strahlung in höchstem Maße ausgesetzt.
Die von GUTMANN entwickelten **Flügelabdeckprofile** schützen das am unteren Flügelquerstück stark strapazierte Holz wirkungsvoll und dauerhaft. Die Flügelabdeckprofile können bei neuen Fenstern ebenso gut montiert werden wie bei der Sanierung bereits eingesetzter Fenster.
Lieferbar sind die Flügelabdeckprofile neben den gebräuchlichen Farben weiß, braun und silber auch in allen RAL-Farben.

Sashes and frames of a window are exposed to an extremely high degree of snow, ice, hail, rain, and ultraviolet rays.
The **sash cladding profiles** developed by Gutmann protect the worn-out wood of the bottom transom in an effective and long-lasting manner. The sash cladding profiles are just as suitable for new windows as they are for reconstructing already installed windows.
Sash cladding profiles are available in white, brown, and silver, as well as all RAL colors.

FP 7605

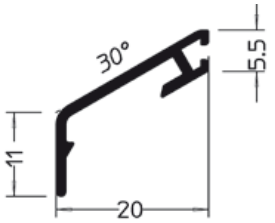

Flügelabdeckprofil Sash cladding profile	VE	Endkappe EPDM End cover EPDM	VE
FP 7605	240 m	7605-FP	100 Paar

FP 8849

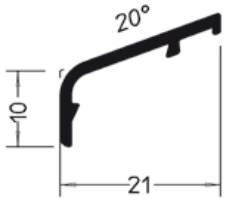

Flügelabdeckprofil Sash cladding profile	VE	Endkappe EPDM End cover EPDM	VE
FP 8849	240 m	8849-FP	100 Paar

H 7605

Klipshalter Clip-on holder	VE
H 7605	200 Stück

D 7605

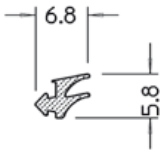

Dichtung Gasket	VE
D 7605	120 m

FP 16-20

Klipshalter Clip-on holder	VE
FP 16-20	200 Stück

P 631

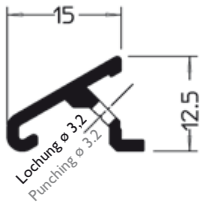

Wetterschenkel Drip rail	VE
P 631	60 m

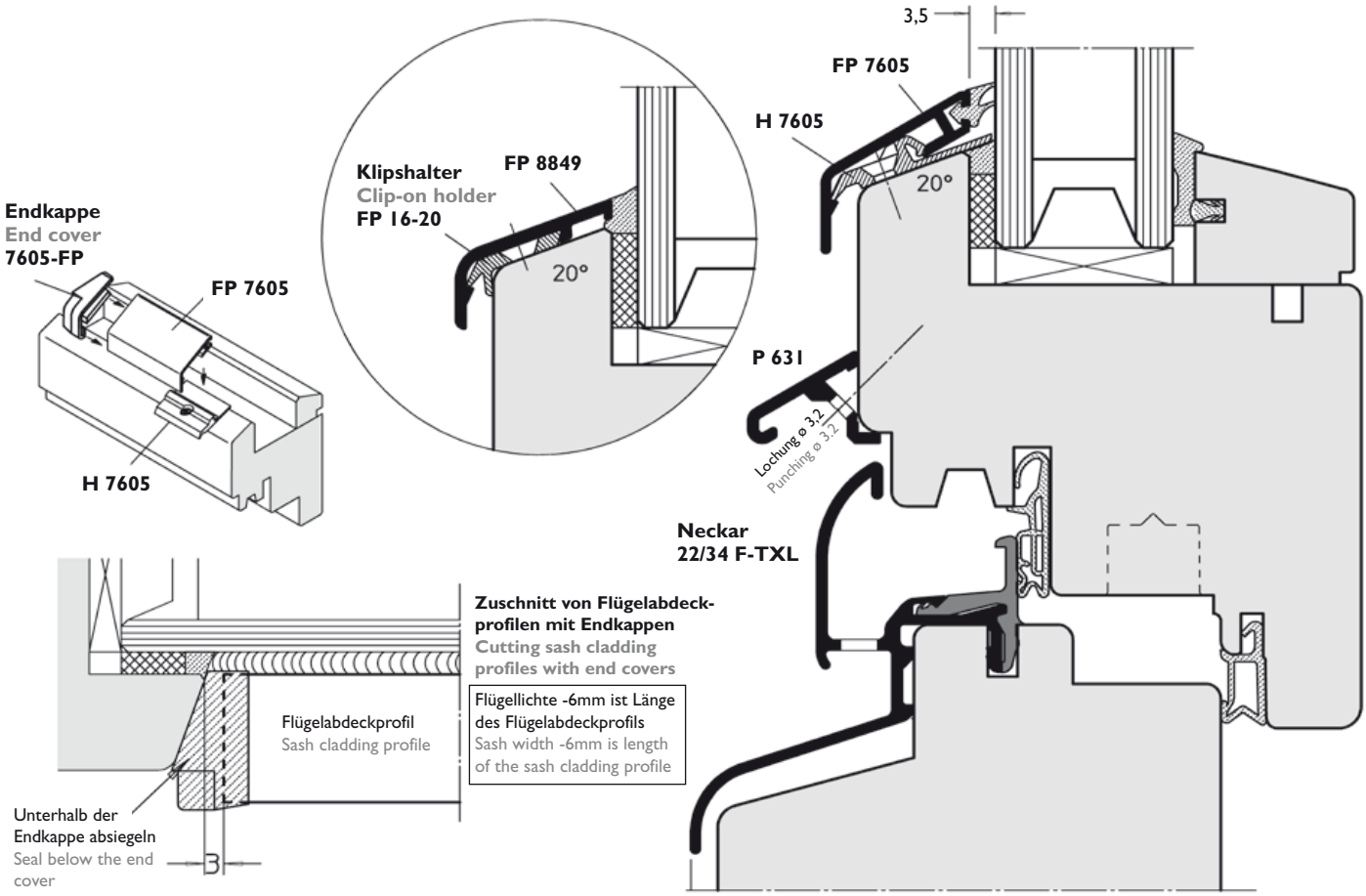

Flügelabdeckprofile und Zubehör
Sash cladding profiles and accessories

FP-16

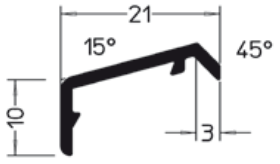

Flügelabdeckprofil Sash cladding profile	VE	Endkappe EPDM End cover EPDM	VE
FP-16	240 m	16-FP	100 Paar

FP 94334

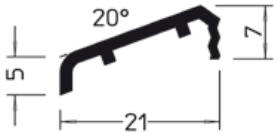

Flügelabdeckprofil Sash cladding profile	VE
FP 94334	240 m

FP 16-20

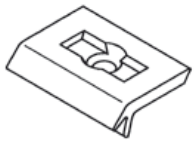

Klipshalter Clip-on holder	VE
FP 16-20	200 Stück

FP-18

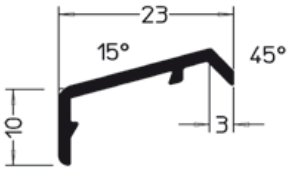

Flügelabdeckprofil Sash cladding profile	VE	Endkappe EPDM End cover EPDM	VE
FP-18	240 m	18-FP	100 Paar

FP-20

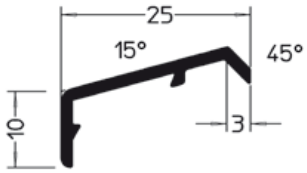

Flügelabdeckprofil Sash cladding profile	VE	Endkappe EPDM End cover EPDM	VE
FP-20	240 m	20-FP	100 Paar

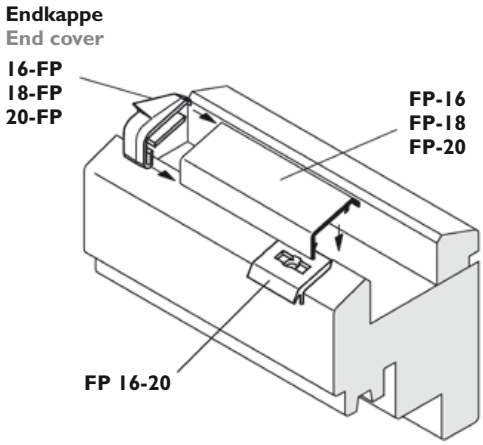

FP 26/34

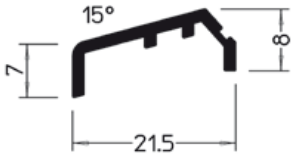

Flügelabdeckprofil Sash cladding profile	VE	Endkappe EPDM End cover EPDM	VE
FP 26/34	240 m	2643	100 Paar

FP 6257

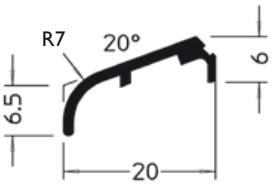

Flügelabdeckprofil Sash cladding profile	VE	Endkappe EPDM End cover EPDM	VE
FP 6257	240 m	EK 6257	100 Paar

FP 8532

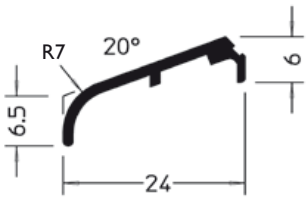

Flügelabdeckprofil Sash cladding profile	VE	Endkappe EPDM End cover EPDM	VE
FP 8532	240 m	8532-FP	100 Paar

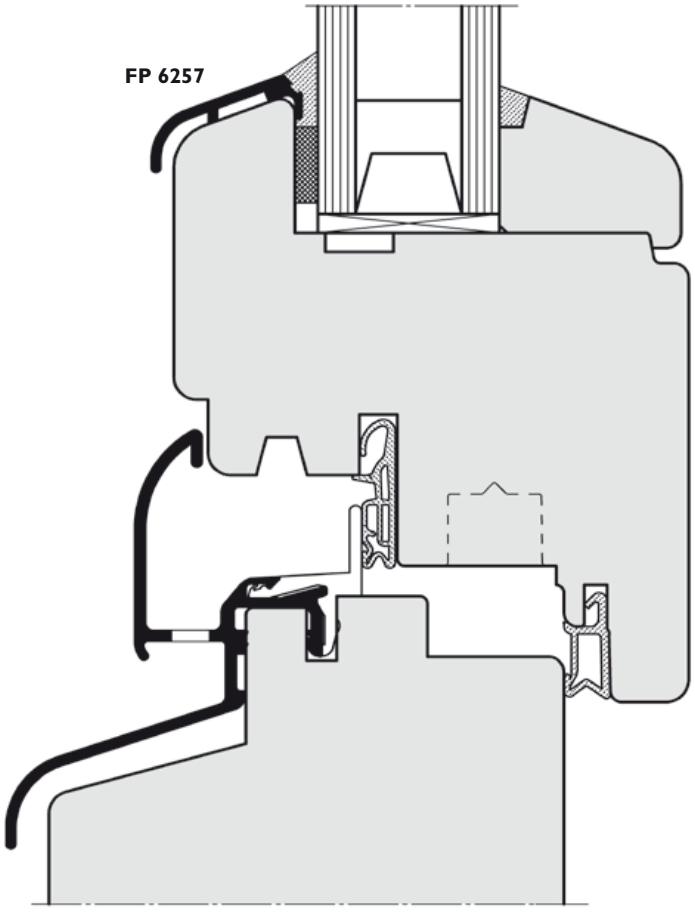

Flügelabdeckprofile und Zubehör
Sash cladding profiles and accessories

FP 23/41

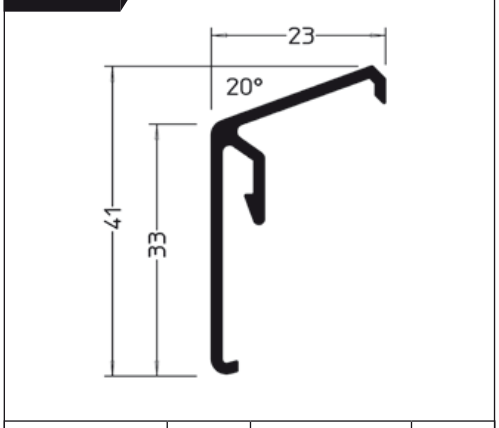

Flügelabdeckprofil Sash cladding profile	VE	Endkappe EPDM End cover EPDM	VE
FP 23/41	60 m	FP 23/41	100 Paar

FP 23

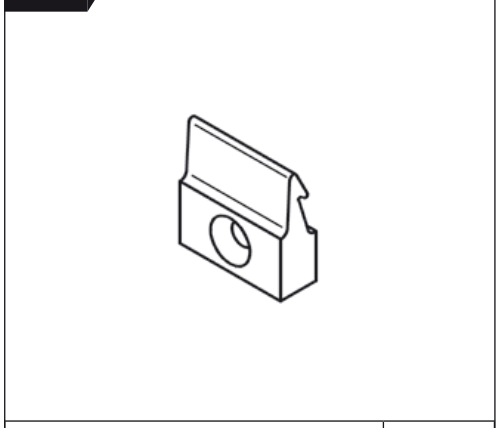

Klipshalter Clip-on holder	VE
FP 23	200 Stück

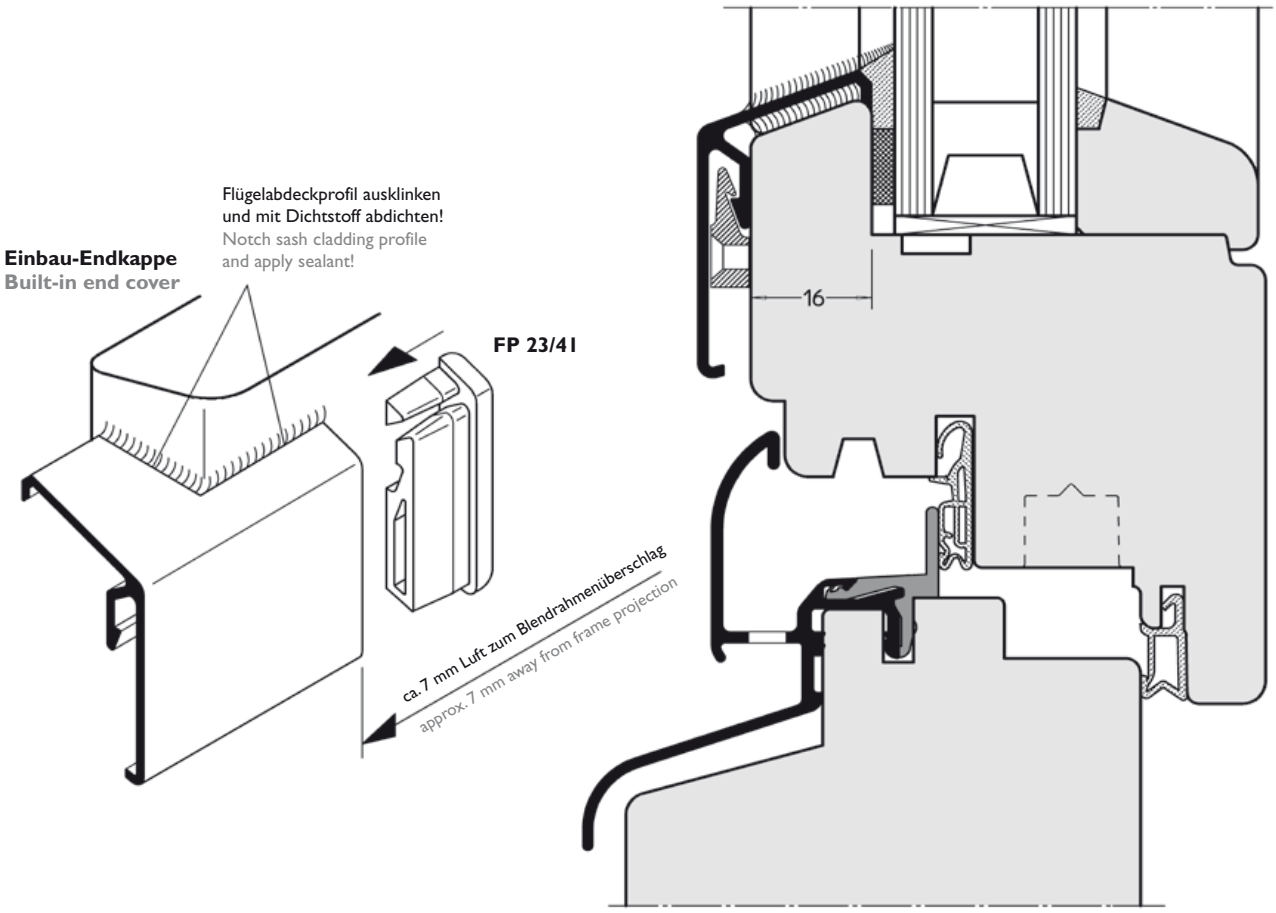

Notizen
Notes

Pulverbeschichten von Aluminium

Durch das Pulverbeschichten von Aluminiumprofilen kann jedem Farbwunsch nach der RAL-Karte Rechnung getragen werden. Gerade für die dekorative Verwendung in der Außenarchitektur bietet sich die breite Farbpalette an.

Die elektrostatische Pulverbeschichtung ist ein relativ junges, aber bewährtes Lackierverfahren, welches dekorative und wertbeständige sowie dauerhafte Oberflächen erzeugt.

GSB INTERNATIONAL
Approved Coated Aluminium

Die Pulverbeschichtung unserer Aluminiumprofile wird von Partnerfirmen durchgeführt, die der **„Internationalen Gütegemeinschaft für die Stückbeschichtung von Bauteilen – GSB“** angeschlossen sind.

Verbindlichkeiten hinsichtlich Farbton und Glanz können aus dem Gutmann-Farbfächer nicht abgeleitet werden, da Farbunterschiede zu den Originalfarben aufgrund unterschiedlicher Herstellungsverfahren und Pigmentierung nicht ausgeschlossen sind.
Der Gutmann-Farbfächer dient deshalb nur der orientierenden Übersicht und ist nicht als Produktionsvorlage geeignet.

Zur besonderen Beachtung

Pulverlacke in ihrem Farbton, wie alle anderen Lacke und Farben, sind fertigungstechnischen Toleranzen und Schwankungen unterworfen.

Ebenso kann davon ausgegangen werden, dass RAL-Farbtöne, die von unterschiedlichen Beschichtern stammen, in der Regel nicht optisch übereinstimmen, da meist Pulverlacke unterschiedlicher Hersteller verwendet werden.

Das bedeutet, dass seitens des Kunden unbedingt darauf geachtet werden muss, dass sämtliche Bauteile, die nebeneinander am Gebäude eingebaut werden, gleichzeitig in einer Charge zu beauftragen sind. Ist dies nicht möglich, sind unbedingt gesonderte Absprachen mit unseren Mitarbeitern zu treffen.

In puncto Nachfolgegewerke bedarf es diesbezüglich generell einer separaten Abstimmung.

Zudem kann es insbesondere bei Metallicfarben – wie z.B. RAL 9006, RAL 9007 sowie den DB-Oberflächen 701, 702, 703 etc., bedingt durch die verschiedenen physikalischen Gegebenheiten bei der elektrostatischen Applikation dieser Pulverlacke vorkommen, dass Unterschiede im Erscheinungsbild dieser Oberflächen auftreten.

Kontaktstellen bei Eloxalbeschichtung
An den Enden von eloxierten Aluminiumprofilen kommt es im Bereich von ca. 50 mm zu Kontaktstellen, die nicht für Sichtflächen geeignet sind.

Filiformkorrosion und Voranodisation
Im küstennahen Bereich bis zu einer Entfernung von 30 km zum Meer können bei pulverbeschichteten Bauteilen Schädigungen durch Filiformkorrosion auftreten. Zur Vermeidung der Filiformkorrosion wird empfohlen, statt der herkömmlichen Vorbehandlung (Chromatieren) eine Voranodisation durchzuführen, die dann ausdrücklich in der Anfrage und der Bestellung gefordert werden muss.

Bearbeitung und Verpackung

Regenschutzschienen:
Wasserablauf 4 x 30 mm / 5 x 30 mm (Systemabhängig)
Abstand 75 mm / 150 mm (Systemabhängig)

Bodenschwellen:
Wasserablauf 4 x 30 mm / 5 x 30 mm (Systemabhängig)
Abstand 75 mm / 150 mm (Systemabhängig)
(Wassersammelkammer)

Wasserablauf 6 x 30 mm
Abstand 150 mm / 300 mm (Systemabhängig)
(Auslauf)

Sonderbearbeitung:
Prägen, Lochen, Stanzen, Fräsen, Biegen und Schweißen

Herstellungslänge: 6000 mm

Fixlängen: auf Anfrage

Legierung: EN AW 6060 T66

Verpackungseinheit: VE siehe jeweilige Artikel

Verpackung: Verpackung in stabilen Kartons

Was sie noch wissen sollten

Wir empfehlen dringend, die Profile und Zubehörteile vor dem Einbau genau zu überprüfen.
Wir weisen darauf hin, dass eine Haftung auf die Höhe des Warenwertes der Profile und des Zubehörs begrenzt ist. Dies gilt insbesondere für Kosten und Schäden, die bei einem evtl. erforderlichen Austausch beim Ausbau und ggf. Neueinbau entstehen. Dies gilt ferner für Sachschäden nach §§ 823 ff BGB und Gewährleistungsansprüche infolge Material- und Konstruktionsfehlern, Instruktionsfehler, Bearbeitungs- und Einbaufehler sowie für mittelbare Schäden. Gesetzliche Ansprüche bleiben unberührt.

Aluminium-Bauprofile von GUTMANN:

Durch die Herausgabe dieses Kataloges werden alle früheren Unterlagen ungültig. Alle Abbildungen entsprechen dem neuesten Stand (Maßstab 1:1). Änderungen im Rahmen des technischen Fortschrittes behalten wir uns vor.
Für Artikel, die aus früheren Unterlagen nicht mehr übernommen wurden, ist die Serienfertigung eingestellt. Sie sind zum Teil noch lieferbar. Liefermöglichkeiten sind auf Anfrage erhältlich.
Für Druckfehler und andere Irrtümer übernehmen wir keine Haftung.
Die Lieferung erfolgt nur über den Fachhandel.

Powder Coating Aluminum

Aluminum profiles may be powder coated in any color on the RAL chart. This broad selection of colors is especially useful for decorative purposes in outdoor architecture.

Electrostatic powder coating is a rather young yet proven lacquering method, which produces decorative, consistent, and long-lasting surfaces.

GSB INTERNATIONAL
Approved Coated Aluminium

Our aluminum profiles are powder coated by partner companies, which all follow the **"Guidelines for the Piecwork of Coating Building Components by GSB International"**.

The exact shade and luster from the Gutmann color chart may not be guaranteed as different manufacturing methods and pigment dispersion may lead to a slightly different color outcome.
Therefore the Gutmann color chart should not be used as a model for production but rather as an overview.

Important Notice

Powder paints, like all other lacquers and paints, are subject to product tolerances and variations.

In the same way, RAL colors from different coating plants do generally not look exactly alike since the plants procure powder paints from different manufacturers.

This means that customers must order all components to be placed next to one another on the building in one charge. If this is not possible, be sure to make special arrangements with one of our employees.

Subsequent works must be arranged separately as well.

Different physical conditions in electrostatic application of powder paints may make the surfaces appear different, especially those of metal paints such as RAL 9006, RAL 9007 and DB surfaces 701, 702, 703, and so on.

Filiform corrosion and pre-anodization
Structural components may suffer damage from filiform corrosion in coastal areas up to 30 km from the ocean. In order to avoid filiform corrosion, it is recommended to pre-anodize instead of the typical pretreating (chromating). This must be indicated separately in inquiries and orders.

Processing and Packaging

Weather bars:
Drip cap 4 x 30 mm / 5 x 30 mm (depending on the system)
Distance 75 mm / 150 mm (depending on the system)

Thresholds:
Drip cap 4 x 30 mm / 5 x 30 mm (depending on the system)
Distance 75 mm / 150 mm (depending on the system)
(water chamber)

Drip cap 6 x 30 mm
Dinstance 150 mm / 300 mm (depending on the system)
(spout)

Special Processing:
Embossing, perforating, punching,
Milling, folding, and welding

Factory Length:
6000 mm

Fixed Lengths:
upon request

Alloys:
EN AW 6060 T66

Packaging Unit:
See individual items for packaging units.

Packaging:
Packaged in sturdy cardboard boxes

Final Note

We urge you to examine the profiles and accessories very closely before installing them.
We would like to stress that liability is limited to the monetary value of the profiles and accessories. This especially applies to costs and damage caused during possible disassembly and reassembly. It furthermore applies to property damage according to § 823 ff of the German Civil Code and warranty claims as a result of material defects, constructional faults, faulty instruction, fashioning defects, installation errors, as well as consequential damages.
Legal claims remain unaffected.

GUTMANN Aluminum Profiles:

The release of this catalog renders all previous editions invalid. All illustrations are up to date (1:1 scale). We reserve the right to make modifications in the event of technological progress.
Volume production has ceased for items discontinued from previous editions of this catalog. They may, however, still be in stock. Delivey options for those items are available upon request.
We do not assume liability for misprints and other errors.
Delivery only from specialty stores.

Montageanweisung für Aluminium und Systemzubehör
Assembly instructions for aluminum and system accessories

Aluminium ist eines der edelsten und dekorativsten Metalle, die in der Baubranche Verwendung finden. Entsprechend sorgfältig ist bei der Montage von Aluminiumteile auf folgendes zu achten:

Die Montage und Bauandichtung der Aluminium-Systemprofile von Gutmann sollte nach den „Richtlinien der RAL-Gütesicherung Montage“ erfolgen.

Oberflächenschutz

Aluminiumbauteile dürfen Kratz- und Stoßbeanspruchungen nicht ausgesetzt werden. Ihr Einbau sollte erst nach Beendigung der Mauer-, Stuck- und Putz- sowie Werkstein- und Plattenarbeiten erfolgen, um eine Einwirkung von z.B. Kalk- und Zementspritzern auf die Oberfläche zu vermeiden. Verunreinigungen durch alkalische Substanzen müssen sofort entfernt werden, da Schäden an der Baustelle meistens nicht mehr behoben werden können.

Werden Mauer- und Putzarbeiten erst nach dem Einbau der anodisch oxidierten oder beschichteten Aluminium-Bauteile durchgeführt, sind diese zum Schutz vor Beschädigung und Verschmutzung durch Baumaterialien mit dazu geeigneten selbsthaftenden, UV-beständigen Kunststoff-Folien abzudecken.
Die Schutzfolie ist vor der Auslieferung anzubringen, da diese zusätzlich vor Transportschäden schützt.

Materialverträglichkeit

GUTMANN Systemprofile werden wetterbeständig und dauerhaft beschichtet. Das Systemzubehör wird aus hochwertigen Materialien hergestellt. GUTMANN Systeme können daher problemlos mit vielen Materialien verbaut werden, die bei der Montage am Bau zur Anwendung kommen. Bei Einsatz von Substanzen, die üblicherweise keinen Kontakt zu GUTMANN Systemprofilen oder –zubehör haben, ist die Verträglichkeit vorab zu prüfen.

Metalle wie Blei, Kupfer oder kupferhaltige Legierungen (z. B. Messing) dürfen nicht zusammen mit Aluminium eingebaut werden (auch nicht im Flüssigkeitsbereich). Verzinkte Stahlteile, Bauteile aus Edelstahl oder Zink können mit Aluminium problemlos verarbeitet werden.

Befestigung

Die Befestigung von Aluminiumprofilen (z. B. Metallfensterbänke, Bodenschwellen und Regenschutzschienen) muss grundsätzlich mit Schrauben aus Edelstahl V2A vorgenommen werden.

Längenausdehnung

Da Aluminium ein anderes Ausdehnungsverhalten hat, sollte keine feste Einbindung in Putz oder Baukörper vorgenommen werden. Die Befestigung zwischen Aluminium und Baukörper sollte grundsätzlich gleitend ausgebildet sein. Die Längenänderung beträgt ca. 1,2 mm/m bei 50 ° Temperaturunterschied.

Längen über 3000 mm sollten nicht ohne Stoßverbindung (Dehnungsfuge) eingebaut werden.

Aluminum is one of the most precious and decorative metals used in construction. Therefore the following guidelines must be observed when installing aluminum components:

Installation and sealing of Gutmann aluminum system profiles should follow the "RAL Quality Assurance Guidelines for Installation".

Surface Protection

Aluminum components must not be exposed to scratching and impact stresses. The components should only be installed after all bricklaying, stucco decoration, plastering, stone flooring, and stone fooring is completed so that the surface remains free of lime or cement splatter. Contamination by alkaline substances must be removed immediately as this type of damage can often not be repaired on site.

If brickwork and plastering are completed after installing anodized or color coated aluminum components, the components must be protected from damage and soiling with construction material by applying appropriate self-adhesive UV-resistant plastic foils.
The protective foil must be applied before delivery of the item as it serves as additional protection from transport damage.

Compatibility of Material

GUTMANN system profiles are weatherproof and permanently coated. System accessories are made from high-quality materials. GUTMANN systems therefore work well with many materials commonly used construction. When introducing substances not normally related to GUTMANN system profiles or accessories, compatibility must be tested beforehand.

Metals such as lead, copper, or cupreous alloys (e.g. brass) must not be installed together with aluminum (not in liquid state either). Galvanized steel components, stainless-steel elements, and zinc may be processed together with aluminum without a problem.

Fastening

Aluminum profiles (such as metal window sills, thresholds, and weather bars) must always be fastened with V2A stainless-steel screws.

Linear Extension

Due to differing linear extension, aluminum should not be directly incorporated into the plaster or structure. Connections of aluminum and building structure should always be gliding. At a temperature difference of 90 °F, linear extension amounts to 1.2 mm/m.

Lengths of over 3000 mm should not be installed without expansion joints.

Reinigung von Aluminium im Bauwesen
Aluminum cleaning in construction

Aluminium findet im Fenster- und Fassadenbau aufgrund seines niedrigen Gewichtes, seiner Beständigkeit und vor allem wegen seiner dekorativen Oberfläche vielfältige Anwendung.

Um das dekorative Aussehen der Aluminium-Bauteile zu erhalten, ist eine Reinigung abhängig vom Verschmutzungsgrad durch Umwelteinflüsse und dem Empfinden des Bauherren in bestimmten Intervallen erforderlich.

Nach Montage der Bauteile und vor der Bauabnahme muss eine Grundreinigung erfolgen, um vorhandenen Schmutz zu entfernen. Hierzu sind saubere Tücher oder Schwämme zu verwenden.

Reinigen von eloxierten Oberflächen

Eloxierte Oberflächen werden mit warmen Wasser, dem ein chlorfreies Reinigungsmittel (z. B. Spülmittel) zugegeben wird, gereinigt. Es sollte nur mit einem Tuch oder Schwamm und Wasser gearbeitet werden.

Bei stark verschmutzten Oberflächen empfehlen wir den Einsatz von speziellen Eloxalreinigern, deren Reinigungswirkung durch Abrasivstoffe erreicht wird.

Reinigen von pulverbeschichteten Oberflächen

Bei pulverbeschichteten Bauteilen werden leichte Verschmutzungen in der gleichen Art wie bei eloxierten Bauteilen beschrieben, beseitigt. Nach der Reinigung sollte mit klarem Wasser gut nachgespült werden.

Für stark verschmutzte Bauteile sind spezielle Reinigungsmittel wie Lackreiniger und Polituren zu verwenden, z. B. GUTMANN:

- Abrasivreiniger für beschichtete Profile
- Vorreiniger für beschichtete Profile
- Außenpflege für beschichtete Profile

Oberflächenschäden

Für beschädigte Oberflächen werden Farbsprays von GUTMANN angeboten:

- Eloxalspray in den Farben EV 1, G 214 und G 216
- Farbspray in weiß RAL 9016

Weitere Auskünfte darüber hinaus gibt zum einen das Merkblatt der Aluminium-Zentrale **„Reinigen von Aluminium im Bauwesen“, Aluminium-Merkblatt A5**, zu bestellen unter Telefonnummer 02 11 / 47 96-0.
Zum Anderen kann vom Bundesverband Metall, Techn. Entwicklungs- und Beratungsstelle (BVM-Schriftenreihe Heft Nr. 01) angefordert werden. Zu bestellen beim Coleman Verlag unter Telefonnummer 04 51 / 7 99 33-0.

Due to its low weight, its durability, and especially its decorative surface, aluminum has many uses in window and curtain wall construction.

In order to maintain the decorative appearance of aluminum components, it is necessary to clean them on a regular basis. The frequency depends on the degree of pollution and the constructor's preferences.

The components must be thoroughly cleaned and freed of all dirt before installation and final inspection. Clean rags or sponges should be used for this.

Cleaning Anodized Surfaces

Anodized surfaces should be cleaned using warm water with a chlorine free cleaning agent (such as dishwashing detergent). Only rags or sponges should be used for cleaning.

For badly soiled surfaces, we recommend using a special abrasive-based cleanser for anodized surfaces.

Cleaning Powder Coated Surfaces

Mildly soiled powder coated components are cleaned just like anodized surfaces (see description above). After cleaning the items should be rinsed with clean water.

For severely soiled components, special cleaning agents, such as lacquer cleaners and polishing agents should be used, e.g. GUTMANN:

- abrasive-based cleanser for coated profiles
- precleaner for coated profiles
- exterior cleanser for coated profiles

Surface Damage

GUTMANN offers color sprays for damaged surfaces:

- spray for anodized surfaces in colors EV 1, G214, and G216
- color spray in white RAL 9016

For more information you may order the information sheet **"Aluminum Cleaning in Construction", Aluminum Information Sheet A5** from the Aluminum Center:
phone (+49) 211 4796-0
Furthermore you may order issue 01 from a series offered by the BVM (German Association for Metal Technologies). Please order from Coleman Publishing House at (+49) 451 79933-0.

Notizen
Notes

FORM UND FARBE

DIE PERFEKTE SYNTHESE FÜR JEDEN WUNSCH

SHAPE AND COLOR

THE PERFECT SYNTHESIS FOR EVERY DESIRE

Formen und Farben sind seit jeher Sinnbild für individuelle Persönlichkeit. Damit ist die passende Farbauswahl für Ihre Kunden ein entscheidendes Kriterium, um dem Traum vom eigenen Haus möglichst perfekt zu realisieren. GUTMANN bietet Ihnen deshalb unzählige Kombinations- und Variationsmöglichkeiten, die dem individuellen Geschmack Ihrer Klientel alle erdenklichen Freiheiten lassen. So bleibt garantiert kein Kundenwunsch unerfüllt.

Shapes and colors have always been symbols for individual personalities. The right choice of colors therefore plays an essential role in realizing your clients' dream house. GUTMANN offers countless combinations and variations that allow your client the freedom of adding some of their own flavor. This way, all of your clients' wishes will be fulfilled.

Die ganze Vielfalt der GUTMANN Bausysteme
The whole variety of GUTMANN Building Systems

GUTMANN *MIRA*
HOLZ ALUMINIUM - FENSTER UND TÜREN
WOOD ALUMINUM - WINDOWS AND DOORS

GUTMANN *MIRA therm*
HOLZ ALUMINIUM - FENSTER UND TÜREN
WOOD ALUMINUM - WINDOWS AND DOORS

GUTMANN *BRAGA*
HOLZ ALUMINIUM - FENSTER UND TÜREN
WOOD ALUMINUM - WINDOWS AND DOORS

GUTMANN *DECCO*
PVC ALUMINIUM - FENSTER UND TÜREN
PVC ALUMINUM - WINDOWS AND DOORS

GUTMANN *NORDWIN*
HOLZ ALUMINIUM - FENSTER UND TÜREN
WOOD ALUMINUM - WINDOWS AND DOORS

GUTMANN *CORA*
RENOVIERUNGSSYSTEM
RENOVATION SYSTEM

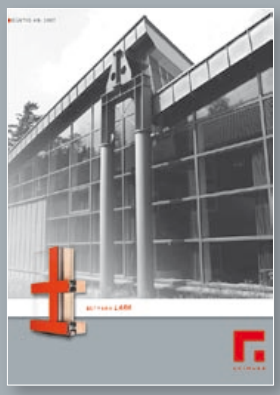

GUTMANN *LARA*
HOLZ ALUMINIUM - FASSADEN, WINTERGÄRTEN
WOOD ALUMINUM - CURTAIN WALLS, CONSERVATORIES

GUTMANN *DACHFLÄCHENFENSTER*
ALUMINIUM UND HOLZ ALUMINIUM
ALUMINUM AND WOOD ALUMINUM

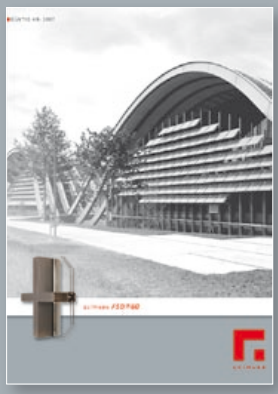

GUTMANN *F50/F60*
ALUMINUM - FASSADEN
ALUMINUM - CURTAIN WALLS

GUTMANN *S70*
ALUMINUM - FENSTER UND TÜREN
ALUMINUM - WINDOWS AND DOORS

GUTMANN *BAUPROFILE*
FENSTER UND TÜREN
WINDOWS AND DOORS

GUTMANN *KANTTEILE*
FENSTER, TÜREN UND FASSADEN
WINDOWS, DOORS AND CURTAIN WALLS

www.gutmann.de | info@gutmann.de

HERMANN GUTMANN WERKE AG

Nürnberger Straße 57-81
D-91781 Weißenburg
Telefon: 09141-992-0
Telefax: 09141-992-212

2/5.000/01.2009/Modulbüro/Weidenbach/79301/d+e